C-SERIE

Spindelhubgetriebe
Screw Jacks

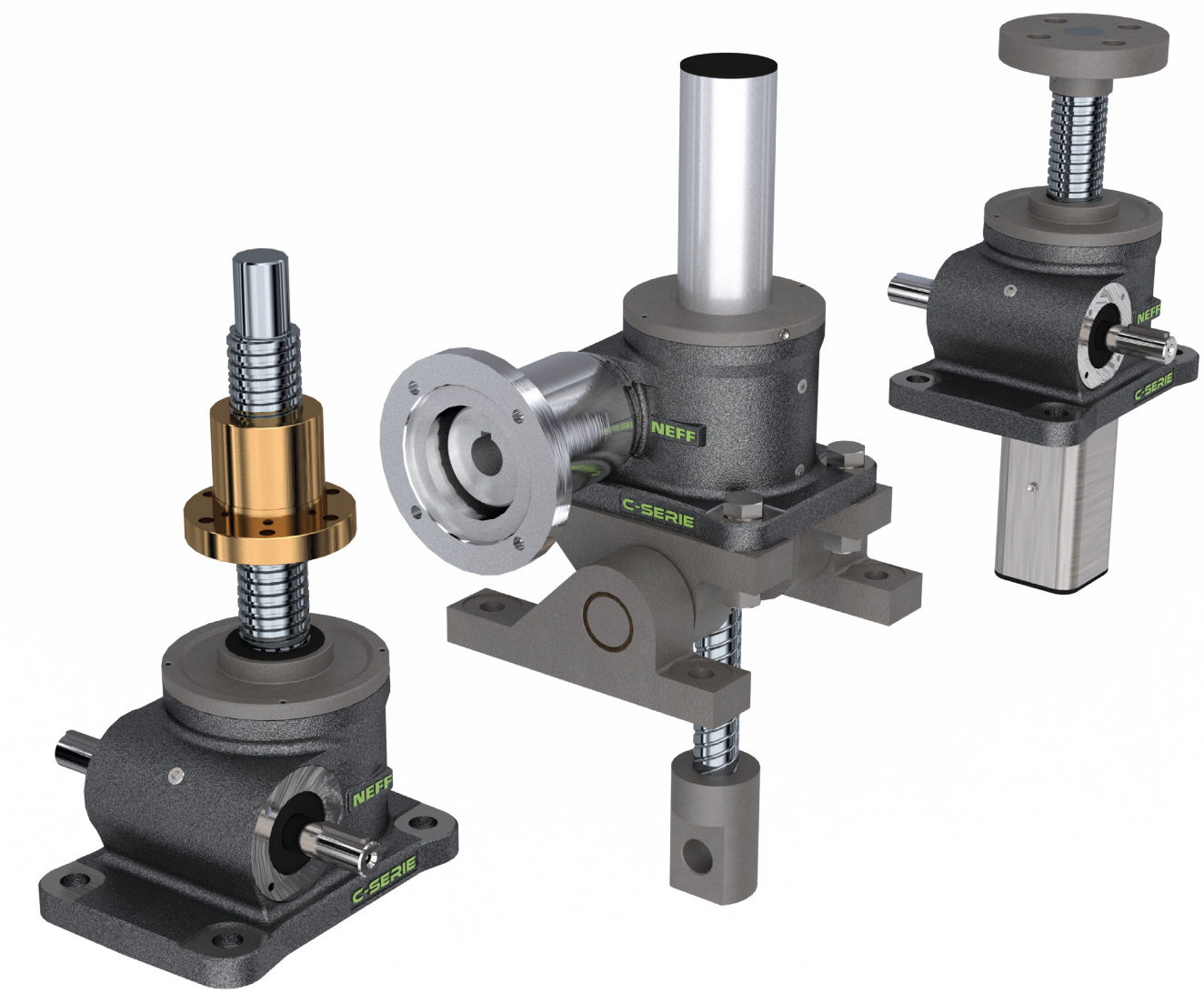

Die neuen klassischen NEFF Hochleistungs-Spindelhubgetriebe der C-Serie folgen den Anschlussmaßen der auf dem Markt befindlichen klassischen Hubgetriebebauarten. Sie sind technisch robust und flexibel in der Anwendung. Vorteile für den Anwender ergeben sich neben der getrennten Spindelschmierung, die sogar während des laufenden Betriebs erfogen kann, durch längere Einschaltdauern und die Lebensdauerschmierung der Getriebeeinheit. Im Standardprogramm sind verschiedene Spindeltypen und -steigungen frei wählbar. Auf Anfrage sind Sonderausführungen, Sondergrößen und spezielle Materialien möglich.

The new High-performance NEFF Classic product line of the C-Series goes along with the connection dimensions of the classic screw jack systems which are already on the market placed. They are technically robust and flexible in terms of application. Advantages for users are besides the separated lubrication systems – relubrication even possible during operation – longer duty cycles and lubrication for life under normal circumstances. Within the standard programm it is possible to chose different screw types and grades. In additon to the catalogue standards new drive solutions for customized projects can be produced on request.

Konstruktionsbeispiel C-Serie
Construction example C-Series

Rechenreinigungsmaschine
Rake cleaning machine

Diese fahrbare elektrische Rechenreinigungsmaschine wird zum Entfernen von Treibgut (Äste, Laub, Zivilisationsmüll etc.) innerhalb eines Speicherkraftwerks eingesetzt. Die beiden hier zum Einsatz kommenden Spindelhubgetriebe der Baugröße C5 (Ausführung stehende Spindel Seite E, Ausführung stehende Spindel Seite F) realisieren hier angetrieben von Drehstrommotoren, den Hebe- und Senkvorgang des Einlaufrechens, bzw. den Öffnungs- und Schließmechanismus des Putzgut Containers.

This mobile electric rake cleaning machine is used to remove floatsam (branches, leaves, civilization waste, etc.) within a storage power plant. The two screw jacks of size C5 used here (vertical screw version on side E, vertical screw version on side F) realize here driven by three-phase motors, the lifting and lowering process of the inlet screen, respectively the opening and closing mechanism of the cleaning material container.

1	Konstruktionsbeispiel C-Serie *Construction example C-Series*	144
2	C-Serie im Detail *C-Series in detail*	145
3	Allgemeine technische Daten *General technical data*	146
4	Leistungsdaten *Performance data*	149
5	Getriebe-/Spindelkombinationen mit Trapezgewinde *Gear- / Screw combinations with Trapezoidal screw*	154
6	Getriebe-/Spindelkombinationen mit Kugelgewinde *Gear- / Screw combinations with Ball screw*	155
7	Bauarten N, V, P, Technische Daten/Abmessungen *Versions N, V, P, Technical data/dimensions*	156
8	Bauart R, Technische Daten/Abmessungen *Version R, Technical data/dimensions*	157
9	Spindelenden und Anbauteile *Screw ends and mounting parts*	158
10	Anbaumaße an der Schneckenwelle *Mounting dimensions at the worm shaft*	159
11	Schwenklageranbausäulen SLA *Swivel Bearing Mounting Columns SLA*	160
12	Einbaulagen *Mounting positions*	161
13	Übersicht Gewindemuttern *Overview threaded nuts*	162
14	Bestellcode Spindelhubgetriebe C-Serie *Order code Screw Jacks C-Series*	163
15	C-Serie Teleskop *C-Series telescopic*	164
16	Bestellcode Spindelhubgetriebe C-Serie Teleskop *Order code Screw Jacks telescopic*	165

C-Serie im Detail
C-Series in detail

Verzahnung *Toothing*

Die spezielle Hochleistungsverzahnung steigert den Wirkungsgrad. Für Anwendungen mit höherer Leistung und Einschaltdauer.
The special high-performance toothing increases the efficiency. For applications with higher power and duty cycle.

Spindelschmierung *Screw lubrication*

Die integrierte Schmierbohrung ermöglicht das Nachschmieren des Gewindetriebes bei laufendem Betrieb.
The integrated lubrication bore allows a relubrication of the screw drive during operation.

Anbindung *Connection*

Einfacher Anbau für Motorglocke und Zubehör durch standardmäßig vorhandene Gewindebohrungen im Gehäuse.
Easy mounting for motor flange and accessories through thread holes in the housing present by default.

Lebensdauerschmierung *Lifetime lubrication*

Optimierte Fließfettschmierung der Verzahnung. Lebenslang wartungsfrei, komplett abgedichtet und getrennt von der Spindelschmierung.
Optimised fluid grease lubrication of the toothing. Maintenance-free for life, completely sealed and separate from the screw lubrication.

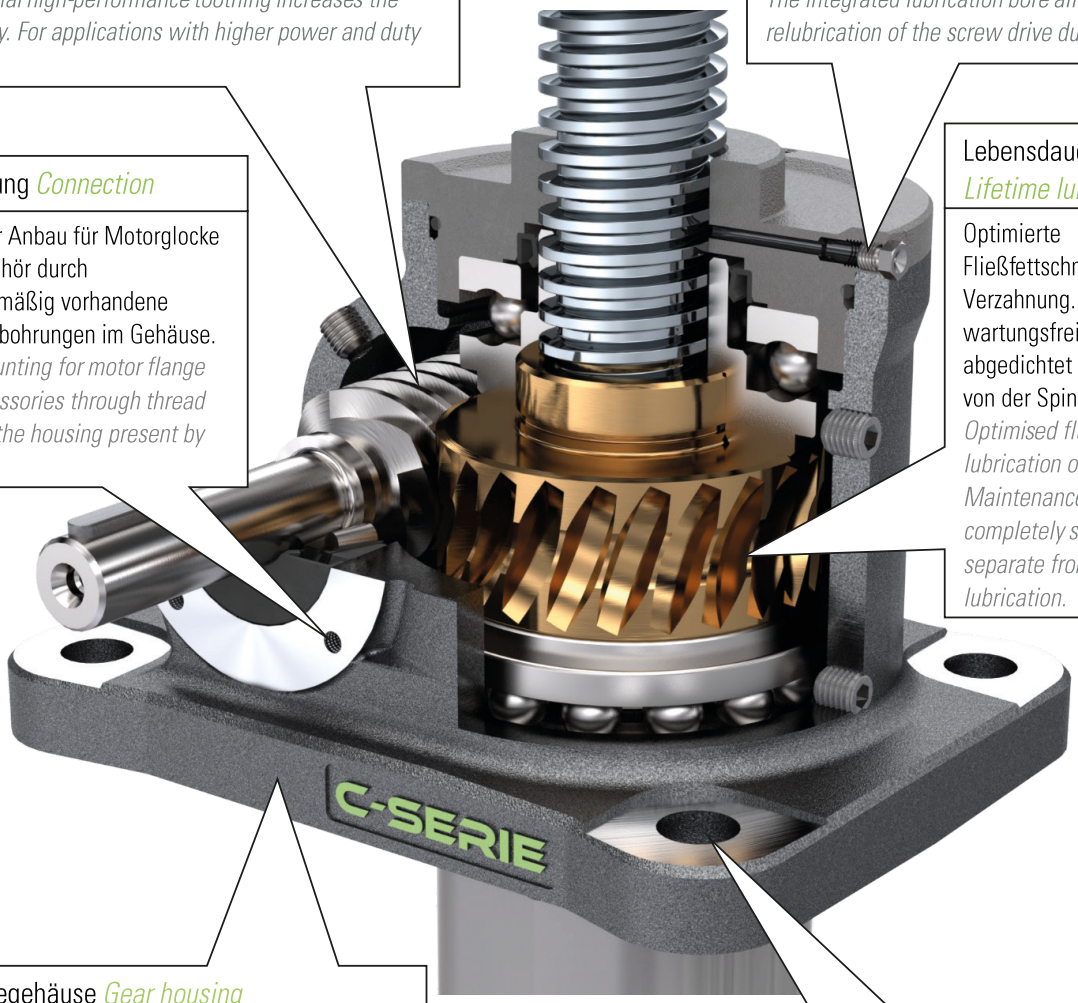

Getriebegehäuse *Gear housing*

Gefertigt aus speziellem Sphäroguss mit hoher Bruchdehnung setzt das neue Gehäusedesign Akzente. Standardmäßig mit einer korrosionsbeständigen, widerstandsfähigen und kratzfesten Beschichtung geliefert, einsatzfähig auch in rauher Umgebung. Edelstahlversionen auf Anfrage.
Manufactured from special spheroidal graphite iron with high fracture strain, the new housing design sets new standards. Supplied by default with a corrosion-resistant, durable and scratch-resistant coating, suitable for use even in harsh environments. Stainless steel versions on request.

Befestigung *Mounting*

Standardisierte Anschlußmaße ermöglichen den Austausch mit auf dem Markt bestehenden Systemen.
The connection dimensions of the classic worm gear screw jacks already on the market were taken into account during development.

Allgemeine technische Daten
General technical data

Spindelhubgetriebe C3 mit Trapez- und Kugelgewindespindel
Screw Jacks C3 with trapezoidal and ball screw

Spindelausführung *screw design*			Trapezgewinde *trapezoidal screw*		Kugelgewinde *ball screw*				
Durchmesser und Steigung [mm] (3) *diameter and pitch [mm] (3)*			30x6	30x12P6	2505	2510	2520	2525	2550
max. stat. Hubkraft [kN] (1) *max. static lifting force [kN] (1)*			30	30	20	25	20	30	15
Übersetzung (2) *transmission ratio (2)*	Übers. *transmission ratio* H		6:1						
	Übers. *transmission ratio* L		24:1						
Getriebewirkungsgrad *gear efficiency [%]*	Übers. H *transmission ratio H*	500-1500 [min^{-1}]	75						
		0-499 [min^{-1}]	65						
	Übers. L *transmission ratio L*	500-1500 [min^{-1}]	55						
		0-499 [min^{-1}]	40						
Hub pro Umdrehung der Antriebswelle [mm] *stroke per turn of the drive shaft [mm]*	Übers. H *transmission ratio H*		1	2	0,83	1,66	3,33	4,17	8,33
	Übers. L *transmission ratio L*		0,25	0,5	0,21	0,42	0,83	1,04	2,08
Gesamtwirkungsgrad [%] *efficiency [%]*	Übers. H *transmission ratio H*	500-1500 [min^{-1}]	30	43	68				
		0-499 [min^{-1}]	26	37	59				
	Übers. L *transmission ratio L*	500-1500 [min^{-1}]	22	31	50				
		0-499 [min^{-1}]	16	23	36				
Gewicht ohne Hub [kg] *weight without stroke [kg]*			5,7		6,7				
Gewicht [kg] *weight [kg]* 100 mm Hub *stroke*			0,56						
max. zul. Drehmoment an der Antriebswelle [Nm] (4) *max. permissible torque at the drive shaft [Nm] (4)*			47						

Spindelhubgetriebe C5 mit Trapez- und Kugelgewindespindel
Screw Jacks C5 with trapezoidal and ball screw

Spindelausführung *screw design*			Trapezgewinde *trapezoidal screw*		Kugelgewinde *ball screw*			
Durchmesser und Steigung [mm] (3) *diameter and pitch [mm] (3)*			40x7	40x14P7	3210	3220	3240	3260
maximale stat. Hubkraft [kN] (1) *max. static force [kN] (1)*			50	50	50	50	20	30
Übersetzung (2) *transmission ratio (2)*	Übers. *transmission ratio* H		6:1					
	Übers. *transmission ratio* L		24:1					
Getriebewirkungsgrad *gear efficiency [%]*	Übers. H *transmission ratio H*	500-1500 [min^{-1}]	75					
		0-499 [min^{-1}]	65					
	Übers. L *transmission ratio L*	500-1500 [min^{-1}]	55					
		0-499 [min^{-1}]	40					
Hub pro Umdrehung der Antriebswelle [mm] *stroke per turn of the drive shaft [mm]*	Übers. H *transmission ratio H*		1,17	2,33	1,67	3,33	6,67	10
	Übers. L *transmission ratio L*		0,29	0,58	0,42	0,83	1,67	2,5
Gesamtwirkungsgrad [%] *efficiency [%]*	Übers. H *transmission ratio H*	500-1500 [min^{-1}]	28	40	68			
		0-499 [min^{-1}]	24	34	59			
	Übers. L *transmission ratio L*	500-1500 [min^{-1}]	20	29	50			
		0-499 [min^{-1}]	15	21	36			
Gewicht ohne Hub [kg] *weight without stroke [kg]*			12,5		14,5			
Gewicht [kg] *weight [kg]* 100 mm Hub *stroke*			0,92					
max. zul. Drehmoment an der Antriebswelle [Nm] (4) *max. permissible torque at the drive shaft [Nm] (4)*			94					

(1) max. dyn. Hubkraft [kN], abhängig von Hubgeschwindigkeit, Einschaltdauer, etc. (s. Leistungstabellen) *max. dyn. lifting force, dependent on stroke speed, duty cycle, etc. (see performance tables)*
(2) H = hohe Verfahrgeschwindigkeit *high lifting speed* L = niedrige Verfahrgeschwindigkeit *low lifting speed*
(3) verschiedene Spindeldurchmesser und Steigungen auf Anfrage *various screw diameters and pitches on request*
(4) als max. Durchtriebsdrehmoment in Hubanlagen zulässig *as maximum drive-through torque in screw jack systems allowed*
Getriebeschmierung: NEFF Grease 000 (Fließfett) *gear greasing: NEFF Grease 000 (fluid grease);*
Schmierung Trapezgewindespindel: Neff Grease 2 *greasing of trapezoidal screw: NEFF Grease 2*
Schmierung Kugelgewindespindel: Neff Grease 2/3 *greasing of ball screw: NEFF Grease 2/3;*
Gehäusewerkstoff: Sphäroguss *gear housing material: spheroidal graphite iron*

Allgemeine technische Daten
General technical data

Spindelhubgetriebe C15 mit Trapez- und Kugelgewindespindel
Screw Jacks C15 with trapezoidal and ball screw

Spindelausführung *screw design*			Trapezgewinde *trapezoidal screw*		Kugelgewinde *ball screw*	
Durchmesser und Steigung [mm][3] *diameter and pitch [mm][3]*			60x12	60x24P12	5010	5020
max. stat. Hubkraft [kN][1] *max. static lifting force [kN][1]*			150	150	100	100
Übersetzung [2] *transmission ratio [2]*	Übers. *transmission ratio* H		8:1			
	Übers. *transmission ratio* L		24:1			
Getriebewirkungsgrad [%] *gear efficiency [%]*	Übers. H *transmission ratio H*	500-1500 [min^{-1}]	73			
		0-499 [min^{-1}]	63			
	Übers. L *transmission ratio L*	500-1500 [min^{-1}]	58			
		0-499 [min^{-1}]	43			
Hub pro Umdrehung der Antriebswelle [mm] *stroke per turn of the drive shaft [mm]*	Übers. H *transmission ratio H*		1,5	3	1,25	2,5
	Übers. L *transmission ratio L*		0,5	1	0,42	0,83
Gesamtwirkungsgrad [%] *efficiency [%]*	Übers. H *transmission ratio H*	500-1500 [min^{-1}]	29	41	65	
		0-499 [min^{-1}]	25	36	57	
	Übers. L *transmission ratio L*	500-1500 [min^{-1}]	23	33	52	
		0-499 [min^{-1}]	17	25	39	
Gewicht ohne Hub [kg] *weight without stroke [kg]*			27,4		27,5	
Gewicht [kg] *weight [kg]* 100mm Hub *stroke*			1,9		1,55	
max. zul. Drehmoment an der Antriebswelle [Nm][4] *max. permissible torque at the drive shaft [Nm][4]*			195			

Spindelhubgetriebe C20 mit Trapez- und Kugelgewindespindel
Screw Jacks C20 with trapezoidal and ball screw

Spindelausführung *screw design*			Trapezgewinde *trapezoidal screw*		Kugelgewinde stehend *ball screw nonrotating*		Kugelgewinde rotierend *ball screw rotating*
Durchmesser und Steigung [mm] [3] *diameter and pitch [mm] [3]*			70x12	70x24P12	5010	5020	6310
max. stat. Hubkraft [kN] [1] *max. static lifting force [kN] [1]*			200	200	150	150	195
Übersetzung [2] *transmission ratio [2]*	Übers. *transmission ratio* H		8:1				
	Übers. *transmission ratio* L		24:1				
Getriebewirkungsgrad *gear efficiency [%]*	Übers. H *transmission ratio H*	500-1500 [min^{-1}]	73				
		0-499 [min^{-1}]	63				
	Übers. L *transmission ratio L*	500-1500 [min^{-1}]	58				
		0-499 [min^{-1}]	43				
Hub pro Umdrehung der Antriebswelle [mm] *stroke per turn of the drive shaft [mm]*	Übers. H *transmission ratio H*		1,5	3	1,25	2,5	1,25
	Übers. L *transmission ratio L*		0,5	1	0,42	0,83	0,42
Gesamtwirkungsgrad [%] *efficiency [%]*	Übers. H *transmission ratio H*	500-1500 [min^{-1}]	26	38	65		
		0-499 [min^{-1}]	23	33	57		
	Übers. L *transmission ratio L*	500-1500 [min^{-1}]	21	30	52		
		0-499 [min^{-1}]	16	23	39		
Gewicht ohne Hub [kg] *weight without stroke [kg]*			44		43,5		45
Gewicht [kg] *weight [kg]* 100 mm Hub *stroke*			2,95		1,9		2,2
max. zul. Drehmoment an der Antriebswelle [Nm] [4] *max. permissible torque at the drive shaft [Nm] [4]*			285				

(1) max. dyn. Hubkraft [kN], abhängig von Hubgeschwindigkeit, Einschaltdauer, etc. (s. Leistungstabellen)
max. dyn. lifting force, dependent on stroke speed, duty cycle, etc. (see performance tables)
(2) H = hohe Verfahrgeschwindigkeit *high lifting speed*
L = niedrige Verfahrgeschwindigkeit *low lifting speed*
(3) verschiedene Spindeldurchmesser und Steigungen auf Anfrage *various screw diameters and pitches on request*
(4) als max. Durchtriebsdrehmoment in Hubanlagen zulässig *as maximum drive-through torque in screw jack systems allowed*
Getriebeschmierung: NEFF Grease 000 (Fließfett) *gear greasing: NEFF Grease 000 (fluid grease);*
Schmierung Trapezgewindespindel: Neff Grease 2 *greasing of trapezoidal screw: NEFF Grease 2*
Schmierung Kugelgewindespindel: Neff Grease 2/3 *greasing of ball screw: NEFF Grease 2/3;*
Gehäusewerkstoff: Sphäroguss *gear housing material: spheroidal graphite iron*

Allgemeine technische Daten
General technical data

Spindelhubgetriebe C30 mit Trapez- und Kugelgewindespindel
Screw Jacks C30 with trapezoidal and ball screw

Spindelausführung *screw design*			Trapezgewinde *trapezoidal screw*	Kugelgewinde stehend *ball screw nonrotating*	Kugelgewinde rotierend *ball screw rotating*
Durchmesser und Steigung [mm] (3) *diameter and pitch [mm] (3)*			90x16	6320	8020
max. stat. Hubkraft [kN] (1) *max. static force [kN] (1)*			300	230	215
Übersetzung (2) *transmission ratio (2)*	Übers. *transmission ratio* H		10,67:1		
	Übers. *transmission ratio* L		32:1		
Getriebewirkungsgrad [%] *gear efficiency [%]*	Übers. H *transmission ratio H*	500-1500 [min^{-1}]	76		
		0-499 [min^{-1}]	64		
	Übers. L *transmission ratio L*	500-1500 [min^{-1}]	61		
		0-499 [min^{-1}]	44		
Hub pro Umdrehung der Antriebswelle [mm] *stroke per turn of the drive shaft [mm]*	Übers. H *transmission ratio H*		1,5	1,87	
	Übers. L *transmission ratio L*		0,5	0,63	
Gesamtwirkungsgrad [%] *efficiency [%]*	Übers. H *transmission ratio H*	500-1500 [min^{-1}]	28	68	
		0-499 [min^{-1}]	24	58	
	Übers. L *transmission ratio L*	500-1500 [min^{-1}]	23	55	
		0-499 [min^{-1}]	16	40	
Gewicht ohne Hub [kg] *weight without stroke [kg]*			71	70	73
Gewicht [kg] *weight [kg]* 100 mm Hub *stroke*			4,75	2,2	3,6
max. zul. Drehmoment an der Antriebswelle [Nm] (4) *max. permissible torque at the drive shaft [Nm] (4)*			480		

Spindelhubgetriebe C40 mit Trapez- und Kugelgewindespindel
Screw Jacks C40 with trapezoidal and ball screw

Spindelausführung *screw design*			Trapezgewinde *trapezoidal screw*	Kugelgewinde *ball screw*
Durchmesser und Steigung [mm] (3) *diameter and pitch [mm] (3)*			100x16	8020
max. stat. Hubkraft [kN] (1) *max. static force [kN] (1)*			400	215
Übersetzung (2) *ratio (2)*	Übers. *ratio* H		10,67:1	
	Übers. *ratio* L		32:1	
Getriebewirkungsgrad [%] *gear efficiency [%]*	Übers. H *transmission ratio H*	500-1500 [min^{-1}]	77	
		0-499 [min^{-1}]	71	
	Übers. L *transmission ratio L*	500-1500 [min^{-1}]	63	
		0-499 [min^{-1}]	48	
Hub pro Umdrehung der Antriebswelle [mm] *stroke per turn of the drive shaft [mm]*	Übers. H *transmission ratio H*		1,5	1,87
	Übers. L *transmission ratio L*		0,5	0,63
Gesamtwirkungsgrad [%] *efficiency [%]*	Übers. H *transmission ratio H*	500-1500 [min^{-1}]	26	69
		0-499 [min^{-1}]	24	64
	Übers. L *transmission ratio L*	500-1500 [min^{-1}]	21	56
		0-499 [min^{-1}]	16	43
Gewicht ohne Hub [kg] *weight without stroke [kg]*			101	103
Gewicht [kg] *weight [kg]* 100 mm Hub *stroke*			5,17	3,6
max. zul. Drehmoment an der Antriebswelle [Nm] (4) *max. permissible torque at the drive shaft [Nm] (4)*			735	

(1) max. dyn. Hubkraft [kN], abhängig von Hubgeschwindigkeit, Einschaltdauer, etc. (s. Leistungstabellen)
max. dyn. lifting force, dependent on stroke speed, duty cycle, etc.(see performance tables)
(2) H = hohe Verfahrgeschwindigkeit *high lifting speed*
L = niedrige Verfahrgeschwindigkeit *low lifting speed*
(3) verschiedene Spindeldurchmesser und Steigungen auf Anfrage *various screw diameters and pitches on request*
(4) als max. Durchtriebsdrehmoment in Hubanlagen zulässig *as maximum drive-through torque in screw jack systems allowed*
Getriebeschmierung: NEFF Grease 000 (Fließfett) *gear greasing: NEFF Grease 000 (fluid grease);*
Schmierung Trapezgewindespindel: Neff Grease 2 *greasing of trapezoidal screw: NEFF Grease 2*
Schmierung Kugelgewindespindel: Neff Grease 2/3 *greasing of ball screw: NEFF Grease 2/3;*
Gehäusewerkstoff: Sphäroguss *gear housing material: spheroidal graphite iron*

Allgemeine technische Daten
General technical data

Spindelhubgetriebe C50 mit Trapez- und Kugelgewindespindel
Screw Jacks C50 with trapezoidal and ball screw

Spindelausführung *screw design*			Trapezgewinde *trapezoidal screw*	Kugelgewinde *ball screw*
Durchmesser und Steigung [mm] (3) *diameter and pitch [mm] (3)*			120x16	10020
max. stat. Hubkraft [kN] (1) *max. static force [kN](1)*			500	500
Übersetzung (2) *ratio (2)*	Übers. *ratio* H		10,67:1	
	Übers. *ratio* L		32:1	
Getriebewirkungsgrad [%] *gear efficiency [%]*	Übers. H *transmission ratio H*	500-1500 [min^{-1}]	78	
		0-499 [min^{-1}]	71	
	Übers. L *transmission ratio L*	500-1500 [min^{-1}]	63	
		0-499 [min^{-1}]	48	
Hub pro Umdrehung der Antriebswelle [mm] *stroke per turn of the drive shaft [mm]*	Übers. H *transmission ratio H*		1,5	1,87
	Übers. L *transmission ratio L*		0,5	0,625
Gesamtwirkungsgrad [%] *efficiency [%]*	Übers. H *transmission ratio H*	500-1500 [min^{-1}]	24	70
		0-499 [min^{-1}]	22	64
	Übers. L *transmission ratio L*	500-1500 [min^{-1}]	19	57
		0-499 [min^{-1}]	15	43
Gewicht ohne Hub [kg] *weight without stroke [kg]*			159	165
Gewicht [kg] *weight [kg]* 100 mm Hub *stroke*			8,5	5,83
max. zul. Drehmoment an der Antriebswelle [Nm] (4) *max. permissible torque at the drive shaft [Nm] (4)*			865	

Spindelhubgetriebe C75 mit Trapezgewindespindel
Screw Jacks C75 with trapezoidal screw

Spindelausführung *screw design*			Trapezgewinde *trapezoidal screw*
Durchmesser und Steigung [mm] (3) *diameter and pitch [mm] (3)*			140x16
max. stat. Hubkraft [kN] (1) *max. static force [kN](1)*			750
Übersetzung (2) *ratio (2)*	Übers. *ratio* H		10,67
	Übers. *ratio* L		32
Getriebewirkungsgrad [%] *gear efficiency [%]*	Übers. H *transmission ratio H*	500-1500 [min^{-1}]	80
		0-499 [min^{-1}]	73
	Übers. L *transmission ratio L*	500-1500 [min^{-1}]	68
		0-499 [min^{-1}]	55
Hub pro Umdrehung der Antriebswelle [mm] *stroke per turn of the drive shaft [mm]*	Übers. H *transmission ratio H*		1,5
	Übers. L *transmission ratio L*		0,5
Gesamtwirkungsgrad [%] *efficiency [%]*	Übers. H *transmission ratio H*	500-1500 [min^{-1}]	22
		0-499 [min^{-1}]	20
	Übers. L *transmission ratio L*	500-1500 [min^{-1}]	18
		0-499 [min^{-1}]	15
Gewicht ohne Hub [kg] *weight without stroke [kg]*			370
Gewicht [kg] *weight [kg]* 100 mm Hub *stroke*			10,67
max. zul. Drehmoment an der Antriebswelle [Nm] (4) *max. permissible torque at the drive shaft [Nm] (4)*			1755

(1) max. dyn. Hubkraft [kN], abhängig von Hubgeschwindigkeit, Einschaltdauer, etc. (s. Leistungstabellen)
max. dyn. lifting force, dependent on stroke speed, duty cycle, etc.(see performance tables)
(2) H = hohe Verfahrgeschwindigkeit *high lifting speed*
L = niedrige Verfahrgeschwindigkeit *low lifting speed*
(3) verschiedene Spindeldurchmesser und Steigungen auf Anfrage *various screw diameters and pitches on request*
(4) als max. Durchtriebsdrehmoment in Hubanlagen zulässig *as maximum drive-through torque in screw jack systems allowed*
Getriebeschmierung: NEFF Grease 000 (Fließfett) *gear greasing: NEFF Grease 000 (fluid grease);*
Schmierung Trapezgewindespindel: Neff Grease 2 *greasing of trapezoidal screw: NEFF Grease 2*
Schmierung Kugelgewindespindel: Neff Grease 2/3 *greasing of ball screw: NEFF Grease 2/3;*
Gehäusewerkstoff: Sphäroguss *gear housing material: spheroidal graphite iron*

Allgemeine technische Daten
General technical data

Spindelhubgetriebe C100 mit Trapezgewindespindel
Screw Jacks C100 with trapezoidal ball screw

Spindelausführung *screw design*			Trapezgewinde *trapezoidal screw*
Durchmesser und Steigung [mm] (3) *diameter and pitch [mm] (3)*			160x20
max. stat. Hubkraft [kN] (1) *max. static force [kN] (1)*			1000
Übersetzung (2) *ratio (2)*	Übers. *ratio* H		12
	Übers. *ratio* L		36
Getriebewirkungsgrad [%] *gear efficiency [%]*	Übers. H *transmission ratio H*	500-1500 [min^{-1}]	81
		0-499 [min^{-1}]	74
	Übers. L *transmission ratio L*	500-1500 [min^{-1}]	68
		0-499 [min^{-1}]	55
Hub pro Umdrehung der Antriebswelle [mm] *stroke per turn of the drive shaft [mm]*	Übers. H *transmission ratio H*		1,67
	Übers. L *transmission ratio L*		0,56
Gesamtwirkungsgrad [%] *efficiency [%]*	Übers. H *transmission ratio H*	500-1500 [min^{-1}]	23
		0-499 [min^{-1}]	21
	Übers. L *transmission ratio L*	500-1500 [min^{-1}]	19
		0-499 [min^{-1}]	16
Gewicht ohne Hub [kg] *weight without stroke [kg]*			550
Gewicht [kg] *weight [kg]* 100 mm Hub *stroke*			138
max. zul. Drehmoment an der Antriebswelle [Nm] (4) *max. permissible torque at the drive shaft [Nm] (4)*			2785

(1) max. dyn. Hubkraft [kN], abhängig von Hubgeschwindigkeit, Einschaltdauer, etc. (s. Leistungstabellen)
max. dyn. lifting force, dependent on stroke speed, duty cycle, etc.(see performance tables)
(2) H = hohe Verfahrgeschwindigkeit *high lifting speed*
L = niedrige Verfahrgeschwindigkeit *low lifting speed*
(3) verschiedene Spindeldurchmesser und Steigungen auf Anfrage *various screw diameters and pitches on request*
(4) als max. Durchtriebsdrehmoment in Hubanlagen zulässig *as maximum drive-through torque in screw jack systems allowed*
Getriebeschmierung: NEFF Grease 000 (Fließfett) *gear greasing: NEFF Grease 000 (fluid grease);*
Schmierung Trapezgewindespindel: Neff Grease 2 *greasing of trapezoidal screw: NEFF Grease 2*
Schmierung Kugelgewindespindel: Neff Grease 2/3 *greasing of ball screw: NEFF Grease 2/3;*
Gehäusewerkstoff: Sphäroguss *gear housing material: spheroidal graphite iron*

Leistungsdaten
Performance data

C3 mit Trapezgewindespindel Tr30x6
C3 with Trapezoidal Screw Tr30x6

	Hubgeschw. *lifting speed* [m/min]		F = 30 [kN]				F = 20 [kN]				F = 15 [kN]				F = 10 [kN]				F = 5 [kN]				F = 2,5 [kN]			
			6:1		24:1		6:1		24:1		6:1		24:1		6:1		24:1		6:1		24:1		6:1		24:1	
n [1/min]	H	L	Nm	kW	Nm	kW	Nm	kW	Nm	kW	Nm	kW	Nm	kW	Nm	kW	Nm	kW	Nm	kW	Nm	kW	Nm	kW	Nm	kW
1500	1,50	0,38	15,8	2,48	5,4	0,85	10,5	1,65	3,6	0,56	7,9	1,24	2,7	0,42	5,3	0,83	1,8	0,28	2,6	0,41	0,9	0,14	1,3	0,21	0,4	0,07
1000	1,00	0,25	15,8	1,65	5,4	0,56	10,5	1,10	3,6	0,38	7,9	0,83	2,7	0,28	5,3	0,55	1,8	0,19	2,6	0,28	0,9	0,09	1,3	0,14	0,4	0,05
750	0,75	0,19	15,8	1,24	5,4	0,42	10,5	0,83	3,6	0,28	7,9	0,62	2,7	0,21	5,3	0,41	1,8	0,14	2,6	0,21	0,9	0,07	1,3	0,10	0,4	0,04
500	0,50	0,13	15,8	0,83	5,4	0,28	10,5	0,55	3,6	0,19	7,9	0,41	2,7	0,14	5,3	0,28	1,8	0,09	2,6	0,14	0,9	0,05	1,3	0,07	0,4	0,02
300	0,30	0,08	18,2	0,57	7,4	0,23	12,2	0,38	4,9	0,16	9,1	0,29	3,7	0,12	6,1	0,19	2,5	0,08	3,0	0,10	1,2	0,04	1,5	0,05	0,6	0,02
100	0,10	0,03	18,2	0,19	7,4	0,08	12,2	0,13	4,9	0,05	9,1	0,10	3,7	0,04	6,1	0,06	2,5	0,03	3,0	0,03	1,2	0,01	1,5	0,02	0,6	0,01

C3 mit Trapezgewindespindel Tr30x12P6 (2-gängig)
C3 with Trapezoidal Screw Tr30x12P6 (2-start)

	Hubgeschw. *lifting speed* [m/min]		F = 30 [kN]				F = 20 [kN]				F = 15 [kN]				F = 10 [kN]				F = 5 [kN]				F = 2,5 [kN]			
			6:1		24:1		6:1		24:1		6:1		24:1		6:1		24:1		6:1		24:1		6:1		24:1	
n [1/min]	H	L	Nm	kW	Nm	kW	Nm	kW	Nm	kW	Nm	kW	Nm	kW	Nm	kW	Nm	kW	Nm	kW	Nm	kW	Nm	kW	Nm	kW
1500	3,00	0,75	22,4	3,51	7,6	1,20	14,9	2,34	5,1	0,80	11,2	1,76	3,8	0,60	7,5	1,17	2,5	0,40	3,7	0,59	1,3	0,20	1,9	0,29	0,6	0,10
1000	2,00	0,50	22,4	2,34	7,6	0,80	14,9	1,56	5,1	0,53	11,2	1,17	3,8	0,40	7,5	0,78	2,5	0,27	3,7	0,39	1,3	0,13	1,9	0,20	0,6	0,07
750	1,50	0,38	22,4	1,76	7,6	0,60	14,9	1,17	5,1	0,40	11,2	0,88	3,8	0,30	7,5	0,59	2,5	0,20	3,7	0,29	1,3	0,10	1,9	0,15	0,6	0,05
500	1,00	0,25	22,4	1,17	7,6	0,40	14,9	0,78	5,1	0,27	11,2	0,59	3,8	0,20	7,5	0,39	2,5	0,13	3,7	0,20	1,3	0,07	1,9	0,10	0,6	0,03
300	0,60	0,15	25,8	0,81	10,5	0,33	17,2	0,54	7,0	0,22	12,9	0,41	5,2	0,16	8,6	0,27	3,5	0,11	4,3	0,14	1,7	0,05	2,2	0,07	0,9	0,03
100	0,20	0,05	25,8	0,27	10,5	0,11	17,2	0,18	7,0	0,07	12,9	0,14	5,2	0,05	8,6	0,09	3,5	0,04	4,3	0,05	1,7	0,02	2,2	0,02	0,9	0,01

C3 mit Kugelgewindespindel 2510
C3 with Ball Screw 2510

	Hubgeschw. *lifting speed* [m/min]		F = 12 [kN]				F = 10 [kN]				F = 8 [kN]				F = 6 [kN]				F = 4 [kN]				F = 2 [kN]			
			6:1		24:1		6:1		24:1		6:1		24:1		6:1		24:1		6:1		24:1		6:1		24:1	
n [1/min]	H	L	Nm	kW	Nm	kW	Nm	kW	Nm	kW	Nm	kW	Nm	kW	Nm	kW	Nm	kW	Nm	kW	Nm	kW	Nm	kW	Nm	kW
1500	2,50	0,63	4,7	0,74	1,6	0,25	3,9	0,62	1,3	0,21	3,1	0,49	1,1	0,17	2,4	0,37	0,8	0,13	1,6	0,25	0,5	0,08	0,8	0,12	0,3	0,04
1000	1,67	0,42	4,7	0,49	1,6	0,17	3,9	0,41	1,3	0,14	3,1	0,33	1,1	0,11	2,4	0,25	0,8	0,08	1,6	0,16	0,5	0,06	0,8	0,08	0,3	0,03
750	1,25	0,31	4,7	0,37	1,6	0,13	3,9	0,31	1,3	0,11	3,1	0,25	1,1	0,08	2,4	0,19	0,8	0,06	1,6	0,12	0,5	0,04	0,8	0,06	0,3	0,02
500	0,83	0,21	4,7	0,25	1,6	0,08	3,9	0,21	1,3	0,07	3,1	0,16	1,1	0,06	2,4	0,12	0,8	0,04	1,6	0,08	0,5	0,03	0,8	0,04	0,3	0,01
300	0,50	0,13	5,4	0,17	2,2	0,07	4,5	0,14	1,8	0,06	3,6	0,11	1,5	0,05	2,7	0,09	1,1	0,03	1,8	0,06	0,7	0,02	0,9	0,03	0,4	0,01
100	0,17	0,04	5,4	0,06	2,2	0,02	4,5	0,05	1,8	0,02	3,6	0,04	1,5	0,02	2,7	0,03	1,1	0,01	1,8	0,02	0,7	0,01	0,9	0,01	0,4	0,00

Hinweise *Details:*

- Werte sind gültig bei 20°C Umgebungstemperatur *values are valid at ambient temperature of 20° Celsius*
- Leistungswerte für weitere Spindeltypen auf Anfrage *demand values for more screw types on request*
- höhere Einschaltdauern und Umgebungstemperaturen auf Anfrage *higher duty cycles and ambient temperatures on request*
- bis 3.000min^{-1} mit NEFF Öl 320 möglich *up to 3000^{-1} speed with NEFF Oil 320 possible*

Einschaltdauer 10-20% *duty cycle 10-20%*
max. zulässige Antriebsleistung 0,75 kW *max. permissible lifting power 0.75 kW*

Einschaltdauer < 10% *duty cycle < 10%*
max. zulässige Antriebsleistung 1,1 kW *max. permissible lifting power 1.1 kW*

nur statisch zulässig *only permissible for static load*

Leistungsdaten
Performance data

C5 mit Trapezgewindespindel Tr40x7
C5 with Trapezoidal Screw Tr40x7

	Hubgeschw. *lifting speed* [m/min]		F = 50 [kN]				F = 40 [kN]				F = 30 [kN]				F = 20 [kN]				F = 10 [kN]				F = 5 [kN]			
			6:1		24:1		6:1		24:1		6:1		24:1		6:1		24:1		6:1		24:1		6:1		24:1	
n [1/min]	H	L	Nm	kW	Nm	kW	Nm	kW	Nm	kW	Nm	kW	Nm	kW	Nm	kW	Nm	kW	Nm	kW	Nm	kW	Nm	kW	Nm	kW
1500	1,75	0,44	33,6	5,27	11,4	1,80	26,9	4,22	9,2	1,44	20,1	3,16	6,9	1,08	13,4	2,11	4,6	0,72	6,7	1,05	2,3	0,36	3,4	0,53	1,1	0,18
1000	1,17	0,29	33,6	3,52	11,4	1,20	26,9	2,81	9,2	0,96	20,1	2,11	6,9	0,72	13,4	1,41	4,6	0,48	6,7	0,70	2,3	0,24	3,4	0,35	1,1	0,12
750	0,88	0,22	33,6	2,64	11,4	0,90	26,9	2,11	9,2	0,72	20,1	1,58	6,9	0,54	13,4	1,05	4,6	0,36	6,7	0,53	2,3	0,18	3,4	0,26	1,1	0,09
500	0,58	0,15	33,6	1,76	11,4	0,60	26,9	1,41	9,2	0,48	20,1	1,05	6,9	0,36	13,4	0,70	4,6	0,24	6,7	0,35	2,3	0,12	3,4	0,18	1,1	0,06
300	0,35	0,09	38,7	1,22	15,7	0,49	31,0	0,97	12,6	0,40	23,2	0,73	9,4	0,30	15,5	0,49	6,3	0,20	7,7	0,24	3,1	0,10	3,9	0,12	1,6	0,05
100	0,12	0,03	38,7	0,41	15,7	0,16	31,0	0,32	12,6	0,13	23,2	0,24	9,4	0,10	15,5	0,16	6,3	0,07	7,7	0,08	3,1	0,03	3,9	0,04	1,6	0,02

C5 mit Trapezgewindespindel Tr40x14P7 (2-gängig)
C5 with Trapezoidal Screw Tr40x14P7 (2-start)

	Hubgeschw. *lifting speed* [m/min]		F = 50 [kN]				F = 40 [kN]				F = 30 [kN]				F = 20 [kN]				F = 10 [kN]				F = 5 [kN]			
			6:1		24:1		6:1		24:1		6:1		24:1		6:1		24:1		6:1		24:1		6:1		24:1	
n [1/min]	H	L	Nm	kW	Nm	kW	Nm	kW	Nm	kW	Nm	kW	Nm	kW	Nm	kW	Nm	kW	Nm	kW	Nm	kW	Nm	kW	Nm	kW
1500	3,50	0,88	46,3	7,28	15,8	2,48	37,1	5,82	12,6	1,98	27,8	4,37	9,5	1,49	18,5	2,91	6,3	0,99	9,3	1,46	3,2	0,50	4,6	0,73	1,6	0,25
1000	2,33	0,58	46,3	4,85	15,8	1,65	37,1	3,88	12,6	1,32	27,8	2,91	9,5	0,99	18,5	1,94	6,3	0,66	9,3	0,97	3,2	0,33	4,6	0,49	1,6	0,17
750	1,75	0,44	46,3	3,64	15,8	1,24	37,1	2,91	12,6	0,99	27,8	2,18	9,5	0,74	18,5	1,46	6,3	0,50	9,3	0,73	3,2	0,25	4,6	0,36	1,6	0,12
500	1,17	0,29	46,3	2,43	15,8	0,83	37,1	1,94	12,6	0,66	27,8	1,46	9,5	0,50	18,5	0,97	6,3	0,33	9,3	0,49	3,2	0,17	4,6	0,24	1,6	0,08
300	0,70	0,18	53,5	1,68	21,7	0,68	42,8	1,34	17,4	0,55	32,1	1,01	13,0	0,41	21,4	0,67	8,7	0,27	10,7	0,34	4,3	0,14	5,3	0,17	2,2	0,07
100	0,23	0,06	53,5	0,56	21,7	0,23	42,8	0,45	17,4	0,18	32,1	0,34	13,0	0,14	21,4	0,22	8,7	0,09	10,7	0,11	4,3	0,05	5,3	0,06	2,2	0,02

C5 mit Kugelgewindespindel 3210
C5 with Ball Screw 3210

	Hubgeschw. *lifting speed* [m/min]		F = 30 [kN]				F = 25 [kN]				F = 20 [kN]				F = 15 [kN]				F = 10 [kN]				F = 5 [kN]			
			6:1		24:1		6:1		24:1		6:1		24:1		6:1		24:1		6:1		24:1		6:1		24:1	
n [1/min]	H	L	Nm	kW	Nm	kW	Nm	kW	Nm	kW	Nm	kW	Nm	kW	Nm	kW	Nm	kW	Nm	kW	Nm	kW	Nm	kW	Nm	kW
1500	2,50	0,63	11,8	1,85	4,0	0,63	9,8	1,54	3,3	0,53	7,9	1,23	2,7	0,42	5,9	0,93	2,0	0,32	3,9	0,62	1,3	0,21	2,0	0,31	0,7	0,11
1000	1,67	0,42	11,8	1,23	4,0	0,42	9,8	1,03	3,3	0,35	7,9	0,82	2,7	0,28	5,9	0,62	2,0	0,21	3,9	0,41	1,3	0,14	2,0	0,21	0,7	0,07
750	1,25	0,31	11,8	0,93	4,0	0,32	9,8	0,77	3,3	0,26	7,9	0,62	2,7	0,21	5,9	0,46	2,0	0,16	3,9	0,31	1,3	0,11	2,0	0,15	0,7	0,05
500	0,83	0,21	11,8	0,62	4,0	0,21	9,8	0,51	3,3	0,18	7,9	0,41	2,7	0,14	5,9	0,31	2,0	0,11	3,9	0,21	1,3	0,07	2,0	0,10	0,7	0,04
300	0,50	0,13	13,6	0,43	5,5	0,17	11,3	0,36	4,6	0,14	9,1	0,28	3,7	0,12	6,8	0,21	2,8	0,09	4,5	0,14	1,8	0,06	2,3	0,07	0,9	0,03
100	0,17	0,04	13,6	0,14	5,5	0,06	11,3	0,12	4,6	0,05	9,1	0,09	3,7	0,04	6,8	0,07	2,8	0,03	4,5	0,05	1,8	0,02	2,3	0,02	0,9	0,01

Hinweise *Details:*

- Werte sind gültig bei 20°C Umgebungstemperatur *values are valid at ambient temperature of 20° Celsius*
- Leistungswerte für weitere Spindeltypen auf Anfrage *demand values for more screw types on request*
- höhere Einschaltdauern und Umgebungstemperaturen auf Anfrage *higher duty cycles and ambient temperatures on request*
- bis 3.000min^{-1} mit NEFF Öl 320 möglich *up to 3000^{-1} speed with NEFF Oil 320 possible*

Einschaltdauer 10-20% *duty cycle 10-20%*
max. zulässige Antriebsleistung 1,15 kW *max. permissible lifting power 1.15 kW*

Einschaltdauer < 10% *duty cycle < 10%*
max. zulässige Antriebsleistung 1,9 kW *max. permissible lifting power 1.9 kW*

nur statisch zulässig *only permissible for static load*

Leistungsdaten
Performance data

C15 mit Trapezgewindespindel Tr60x12
C15 with Trapezoidal Screw Tr60x12

	Hubgeschw. *lifting speed* [m/min]		F = 150 [kN]				F = 100 [kN]				F = 80 [kN]				F = 60 [kN]				F = 40 [kN]				F = 20 [kN]			
			8:1		24:1		8:1		24:1		8:1		24:1		8:1		24:1		8:1		24:1		8:1		24:1	
n [1/min]	H	L	Nm	kW	Nm	kW	Nm	kW	Nm	kW	Nm	kW	Nm	kW	Nm	kW	Nm	kW	Nm	kW	Nm	kW	Nm	kW	Nm	kW
1500	2,25	0,75	121,7	19,12	51,1	8,02	81,1	12,75	34,0	5,35	64,9	10,20	27,2	4,28	48,7	7,65	20,4	3,21	32,5	5,10	13,6	2,14	16,2	2,55	6,8	1,07
1000	1,50	0,50	121,7	12,75	51,1	5,35	81,1	8,50	34,0	3,56	64,9	6,80	27,2	2,85	48,7	5,10	20,4	2,14	32,5	3,40	13,6	1,43	16,2	1,70	6,8	0,71
750	1,13	0,38	121,7	9,56	51,1	4,01	81,1	6,37	34,0	2,67	64,9	5,10	27,2	2,14	48,7	3,82	20,4	1,60	32,5	2,55	13,6	1,07	16,2	1,27	6,8	0,53
500	0,75	0,25	121,7	6,37	51,1	2,67	81,1	4,25	34,0	1,78	64,9	3,40	27,2	1,43	48,7	2,55	20,4	1,07	32,5	1,70	13,6	0,71	16,2	0,85	6,8	0,36
300	0,45	0,15	141,0	4,43	68,9	2,16	94,0	2,95	45,9	1,44	75,2	2,36	36,7	1,15	56,4	1,77	27,6	0,87	37,6	1,18	18,4	0,58	18,8	0,59	9,2	0,29
100	0,15	0,05	141,0	1,48	68,9	0,72	94,0	0,98	45,9	0,48	75,2	0,79	36,7	0,38	56,4	0,59	27,6	0,29	37,6	0,39	18,4	0,19	18,8	0,20	9,2	0,10

C15 mit Trapezgewindespindel Tr60x24P12 (2-gängig)
C15 with Trapezoidal Screw Tr60x24P12 (2-start)

	Hubgeschw. *lifting speed* [m/min]		F = 150 [kN]				F = 100 [kN]				F = 80 [kN]				F = 60 [kN]				F = 40 [kN]				F = 20 [kN]			
			8:1		24:1		8:1		24:1		8:1		24:1		8:1		24:1		8:1		24:1		8:1		24:1	
n [1/min]	H	L	Nm	kW	Nm	kW	Nm	kW	Nm	kW	Nm	kW	Nm	kW	Nm	kW	Nm	kW	Nm	kW	Nm	kW	Nm	kW	Nm	kW
1500	4,50	1,50	172,4	27,08	72,3	11,36	114,9	18,05	48,2	7,57	92,0	14,44	38,6	6,06	69,0	10,83	28,9	4,54	46,0	7,22	19,3	3,03	23,0	3,61	9,6	1,51
1000	3,00	1,00	172,4	18,05	72,3	7,57	114,9	12,04	48,2	5,05	92,0	9,63	38,6	4,04	69,0	7,22	28,9	3,03	46,0	4,81	19,3	2,02	23,0	2,41	9,6	1,01
750	2,25	0,75	172,4	13,54	72,3	5,68	114,9	9,03	48,2	3,79	92,0	7,22	38,6	3,03	69,0	5,42	28,9	2,27	46,0	3,61	19,3	1,51	23,0	1,81	9,6	0,76
500	1,50	0,50	172,4	9,03	72,3	3,79	114,9	6,02	48,2	2,52	92,0	4,81	38,6	2,02	69,0	3,61	28,9	1,51	46,0	2,41	19,3	1,01	23,0	1,20	9,6	0,50
300	0,90	0,30	199,8	6,28	97,6	3,07	133,2	4,18	65,0	2,04	106,6	3,35	52,0	1,63	79,9	2,51	39,0	1,23	53,3	1,67	26,0	0,82	26,6	0,84	13,0	0,41
100	0,30	0,10	199,8	2,09	97,6	1,02	133,2	1,39	65,0	0,68	106,6	1,12	52,0	0,54	79,9	0,84	39,0	0,41	53,3	0,56	26,0	0,27	26,6	0,28	13,0	0,14

C15 mit Kugelgewindespindel 5010
C15 with Ball Screw 5010

	Hubgeschw. *lifting speed* [m/min]		F = 60 [kN]				F = 50 [kN]				F = 40 [kN]				F = 30 [kN]				F = 20 [kN]				F = 10 [kN]			
			8:1		24:1		8:1		24:1		8:1		24:1		8:1		24:1		8:1		24:1		8:1		24:1	
n [1/min]	H	L	Nm	kW	Nm	kW	Nm	kW	Nm	kW	Nm	kW	Nm	kW	Nm	kW	Nm	kW	Nm	kW	Nm	kW	Nm	kW	Nm	kW
1500	1,88	0,63	18,2	2,85	7,6	1,20	15,1	2,38	6,4	1,00	12,1	1,90	5,1	0,80	9,1	1,43	3,8	0,60	6,1	0,95	2,5	0,40	3,0	0,48	1,3	0,20
1000	1,25	0,42	18,2	1,90	7,6	0,80	15,1	1,59	6,4	0,67	12,1	1,27	5,1	0,53	9,1	0,95	3,8	0,40	6,1	0,63	2,5	0,27	3,0	0,32	1,3	0,13
750	0,94	0,31	18,2	1,43	7,6	0,60	15,1	1,19	6,4	0,50	12,1	0,95	5,1	0,40	9,1	0,71	3,8	0,30	6,1	0,48	2,5	0,20	3,0	0,24	1,3	0,10
500	0,63	0,21	18,2	0,95	7,6	0,40	15,1	0,79	6,4	0,33	12,1	0,63	5,1	0,27	9,1	0,48	3,8	0,20	6,1	0,32	2,5	0,13	3,0	0,16	1,3	0,07
300	0,38	0,13	21,1	0,66	10,3	0,32	17,5	0,55	8,6	0,27	14,0	0,44	6,9	0,22	10,5	0,33	5,1	0,16	7,0	0,22	3,4	0,11	3,5	0,11	1,7	0,05
100	0,13	0,04	21,1	0,22	10,3	0,11	17,5	0,18	8,6	0,09	14,0	0,15	6,9	0,07	10,5	0,11	5,1	0,05	7,0	0,07	3,4	0,04	3,5	0,04	1,7	0,02

Hinweise *Details:*

- Werte sind gültig bei 20°C Umgebungstemperatur *values are valid at ambient temperature of 20° Celsius*
- Leistungswerte für weitere Spindeltypen auf Anfrage *demand values for more screw types on request*
- höhere Einschaltdauern und Umgebungstemperaturen auf Anfrage *higher duty cycles and ambient temperatures on request*
- bis 3.000min^{-1} mit NEFF Öl 320 möglich *up to 3000^{-1} speed with NEFF Oil 320 possible*

Einschaltdauer 10-20% *duty cycle 10-20%*
max. zulässige Antriebsleistung 2,8 kW *max. permissible lifting power 2.8 kW*

Einschaltdauer < 10% *duty cycle < 10%*
max. zulässige Antriebsleistung 3,9 kW *max. permissible lifting power 3.9 kW*

nur statisch zulässig *only permissible for static load*

Leistungsdaten
Performance data

C20 mit Trapezgewindespindel Tr70x12
C20 with Trapezoidal Screw Tr70x12

n [1/min]	Hubgeschw. *lifting speed* [m/min]		F = 200 [kN]				F = 150 [kN]				F = 100 [kN]				F = 75 [kN]				F = 50 [kN]				F = 25 [kN]			
			8:1		24:1		8:1		24:1		8:1		24:1		8:1		24:1		8:1		24:1		8:1		24:1	
	H	L	Nm	kW	Nm	kW	Nm	kW	Nm	kW	Nm	kW	Nm	kW	Nm	kW	Nm	kW	Nm	kW	Nm	kW	Nm	kW	Nm	kW
1500	2,25	0,75	180,0	28,27	75,5	11,86	135,0	21,20	56,6	8,90	90,0	14,13	37,8	5,93	67,5	10,60	28,3	4,45	45,0	7,07	18,9	2,97	22,5	3,53	9,4	1,48
1000	1,50	0,50	180,0	18,85	75,5	7,91	135,0	14,13	56,6	5,93	90,0	9,42	37,8	3,95	67,5	7,07	28,3	2,97	45,0	4,71	18,9	1,98	22,5	2,36	9,4	0,99
750	1,13	0,38	180,0	14,13	75,5	5,93	135,0	10,60	56,6	4,45	90,0	7,07	37,8	2,97	67,5	5,30	28,3	2,22	45,0	3,53	18,9	1,48	22,5	1,77	9,4	0,74
500	0,75	0,25	180,0	9,42	75,5	3,95	135,0	7,07	56,6	2,97	90,0	4,71	37,8	1,98	67,5	3,53	28,3	1,48	45,0	2,36	18,9	0,99	22,5	1,18	9,4	0,49
300	0,45	0,15	208,6	6,55	101,9	3,20	156,4	4,91	76,4	2,40	104,3	3,28	50,9	1,60	78,2	2,46	38,2	1,20	52,1	1,64	25,5	0,80	26,1	0,82	12,7	0,40
100	0,15	0,05	208,6	2,18	101,9	1,07	156,4	1,64	76,4	0,80	104,3	1,09	50,9	0,53	78,2	0,82	38,2	0,40	52,1	0,55	25,5	0,27	26,1	0,27	12,7	0,13

C20 mit Trapezgewindespindel Tr70x24P12 (2-gängig)
C20 with Trapezoidal Screw Tr70x24P12 (2-start)

n [1/min]	Hubgeschw. *lifting speed* [m/min]]		F = 200 [kN]				F = 150 [kN]				F = 100 [kN]				F = 75 [kN]				F = 50 [kN]				F = 25 [kN]			
			8:1		24:1		8:1		24:1		8:1		24:1		8:1		24:1		8:1		24:1		8:1		24:1	
	H	L	Nm	kW	Nm	kW	Nm	kW	Nm	kW	Nm	kW	Nm	kW	Nm	kW	Nm	kW	Nm	kW	Nm	kW	Nm	kW	Nm	kW
1500	4,50	1,50	247,3	38,85	103,8	16,30	185,5	29,14	77,8	12,22	123,7	19,42	51,9	8,15	92,7	14,57	38,9	6,11	61,8	9,71	25,9	4,07	30,9	4,86	13,0	2,04
1000	3,00	1,00	247,3	25,90	103,8	10,87	185,5	19,42	77,8	8,15	123,7	12,95	51,9	5,43	92,7	9,71	38,9	4,07	61,8	6,47	25,9	2,72	30,9	3,24	13,0	1,36
750	2,25	0,75	247,3	19,42	103,8	8,15	185,5	14,57	77,8	6,11	123,7	9,71	51,9	4,07	92,7	7,28	38,9	3,06	61,8	4,86	25,9	2,04	30,9	2,43	13,0	1,02
500	1,50	0,50	247,3	12,95	103,8	5,43	185,5	9,71	77,8	4,07	123,7	6,47	51,9	2,72	92,7	4,86	38,9	2,04	61,8	3,24	25,9	1,36	30,9	1,62	13,0	0,68
300	0,90	0,30	286,6	9,00	140,0	4,40	214,9	6,75	105,0	3,30	143,3	4,50	70,0	2,20	107,5	3,38	52,5	1,65	71,6	2,25	35,0	1,10	35,8	1,13	17,5	0,55
100	0,30	0,10	286,6	3,00	140,0	1,47	214,9	2,25	105,0	1,10	143,3	1,50	70,0	0,73	107,5	1,13	52,5	0,55	71,6	0,75	35,0	0,37	35,8	0,38	17,5	0,18

C20 mit Kugelgewindespindel 5010 (stehende Spindel), 6310 (rotierende Spindel)
C20 with Ball Screw 5010 (nonrotating screw), 6310 (rotating screw)

n [1/min]	Hubgeschw. *lifting speed* [m/min]		F = 120 [kN]				F = 100 [kN]				F = 80 [kN]				F = 60 [kN]				F = 40 [kN]				F = 20 [kN]			
			8:1		24:1		8:1		24:1		8:1		24:1		8:1		24:1		8:1		24:1		8:1		24:1	
	H	L	Nm	kW	Nm	kW	Nm	kW	Nm	kW	Nm	kW	Nm	kW	Nm	kW	Nm	kW	Nm	kW	Nm	kW	Nm	kW	Nm	kW
1500	1,88	0,63	36,3	5,71	15,2	2,39	30,3	4,76	12,7	2,00	24,2	3,80	10,2	1,60	18,2	2,85	7,6	1,20	12,1	1,90	5,1	0,80	6,1	0,95	2,5	0,40
1000	1,25	0,42	36,3	3,80	15,2	1,60	30,3	3,17	12,7	1,33	24,2	2,54	10,2	1,06	18,2	1,90	7,6	0,80	12,1	1,27	5,1	0,53	6,1	0,63	2,5	0,27
750	0,94	0,31	36,3	2,85	15,2	1,20	30,3	2,38	12,7	1,00	24,2	1,90	10,2	0,80	18,2	1,43	7,6	0,60	12,1	0,95	5,1	0,40	6,1	0,48	2,5	0,20
500	0,63	0,21	36,3	1,90	15,2	0,80	30,3	1,59	12,7	0,67	24,2	1,27	10,2	0,53	18,2	0,95	7,6	0,40	12,1	0,63	5,1	0,27	6,1	0,32	2,5	0,13
300	0,38	0,13	42,1	1,32	20,6	0,65	35,1	1,10	17,1	0,54	28,1	0,88	13,7	0,43	21,1	0,66	10,3	0,32	14,0	0,44	6,9	0,22	7,0	0,22	3,4	0,11
100	0,13	0,04	42,1	0,44	20,6	0,22	35,1	0,37	17,1	0,18	28,1	0,29	13,7	0,14	21,1	0,22	10,3	0,11	14,0	0,15	6,9	0,07	7,0	0,07	3,4	0,04

Hinweise *Details:*

- Werte sind gültig bei 20°C Umgebungstemperatur *values are valid at ambient temperature of 20° Celsius*
- Leistungswerte für weitere Spindeltypen auf Anfrage *demand values for more screw types on request*
- höhere Einschaltdauern und Umgebungstemperaturen auf Anfrage *higher duty cycles and ambient temperatures on request*
- bis 3.000min^{-1} mit NEFF Öl 320 möglich *up to 3000^{-1} speed with NEFF Oil 320 possible*

Einschaltdauer 10-20 % *duty cycle 10-20 %*
max. zulässige Antriebsleistung 3,9 kW *max. permissible lifting power 3.9 kW*

Einschaltdauer < 10 % *duty cycle < 10 %*
max. zulässige Antriebsleistung 5,4 kW *max. permissible lifting power 5.4 kW*

nur statisch zulässig *only permissible for static load*

Leistungsdaten
Performance data

C30 mit Trapezgewindespindel Tr90x16
C30 with Trapezoidal Screw Tr90x16

	Hubgeschw. *lifting speed* [m/min]		F = 300 [kN]				F = 250 [kN]				F = 200 [kN]				F = 150 [kN]				F = 100 [kN]				F = 75 [kN]			
			10,67:1		32:1		10,67:1		32:1		10,67:1		32:1		10,67:1		32:1		10,67:1		32:1		10,67:1		32:1	
n [1/min]	H	L	Nm	kW	Nm	kW	Nm	kW	Nm	kW	Nm	kW	Nm	kW	Nm	kW	Nm	kW	Nm	kW	Nm	kW	Nm	kW	Nm	kW
1000	1,50	0,50	252,8	26,48	105,0	11,00	210,7	22,06	87,53	9,17	168,6	17,65	70,0	7,33	126,4	13,24	52,5	5,50	84,3	8,83	35,0	3,67	63,2	6,62	26,3	2,75
750	1,12	0,38	252,8	19,86	105,0	8,25	210,7	16,55	87,53	6,87	168,6	13,24	70,0	5,50	126,4	9,93	52,5	4,12	84,3	6,62	35,0	2,75	63,2	4,96	26,3	2,06
500	0,75	0,25	252,8	13,24	105,0	5,50	210,7	11,03	87,53	4,58	168,6	8,83	70,0	3,67	126,4	6,62	52,5	2,75	84,3	4,41	35,0	1,83	63,2	3,31	26,3	1,37
300	0,45	0,15	300,2	9,43	145,6	4,57	250,2	7,86	121,3	3,81	200,2	6,29	97,1	3,05	150,1	4,72	72,8	2,29	100,1	3,14	48,5	1,52	75,1	2,36	36,4	1,14
100	0,15	0,05	300,2	3,14	145,6	1,52	250,2	2,62	121,3	1,27	200,2	2,10	97,1	1,02	150,1	1,57	72,8	0,76	100,1	1,05	48,5	0,51	75,1	0,79	36,4	0,38

C30 mit Kugelgewindespindel 6320 (stehende Spindel), 8020 (rotierende Spindel)
C30 with Ball Screw 6320 (nonrotating screw), 8020 (rotating screw)

	Hubgeschw. *lifting speed* [m/min]		F = 200 [kN]				F = 175 [kN]				F = 150 [kN]				F = 125 [kN]				F = 100 [kN]				F = 75 [kN]			
			10,67:1		32:1		10,67:1		32:1		10,67:1		32:1		10,67:1		32:1		10,67:1		32:1		10,67:1		32:1	
n [1/min]	H	L	Nm	kW	Nm	kW	Nm	kW	Nm	kW	Nm	kW	Nm	kW	Nm	kW	Nm	kW	Nm	kW	Nm	kW	Nm	kW	Nm	kW
1000	1,87	0,63	87,2	9,13	36,2	3,79	76,3	7,99	31,7	3,32	65,4	6,85	27,2	2,85	54,5	5,71	22,6	2,37	43,6	4,57	18,1	1,90	32,7	3,43	13,6	1,42
750	1,41	0,47	87,2	6,85	36,2	2,85	76,3	5,99	31,7	2,49	65,4	5,14	27,2	2,13	54,5	4,28	22,6	1,78	43,6	3,43	18,1	1,42	32,7	2,57	13,6	1,07
500	0,94	0,31	87,2	4,57	36,2	1,90	76,3	4,00	31,7	1,66	65,4	3,43	27,2	1,42	54,5	2,85	22,6	1,19	43,6	2,28	18,1	0,95	32,7	1,71	13,6	0,71
300	0,56	0,19	103,6	3,25	50,2	1,58	90,6	2,85	44,0	1,38	77,7	2,44	37,7	1,18	64,7	2,03	31,4	0,99	51,8	1,63	25,1	0,79	38,8	1,22	18,8	0,59
100	0,19	0,06	103,6	1,08	50,2	0,53	90,6	0,95	44,0	0,46	77,7	0,81	37,7	0,39	64,7	0,68	31,4	0,33	51,8	0,54	25,1	0,26	38,8	0,41	18,8	0,20

C40 mit Trapezgewindespindel Tr100x16
C40 with Trapezoidal Screw Tr100x16

	Hubgeschw. *lifting speed* [m/min]		F = 400 [kN]				F = 350 [kN]				F = 300 [kN]				F = 200 [kN]				F = 100 [kN]				F = 75 [kN]			
			10,67:1		32:1		10,67:1		32:1		10,67:1		32:1		10,67:1		32:1		10,67:1		32:1		10,67:1		32:1	
n [1/min]	H	L	Nm	kW	Nm	kW	Nm	kW	Nm	kW	Nm	kW	Nm	kW	Nm	kW	Nm	kW	Nm	kW	Nm	kW	Nm	kW	Nm	kW
1000	1,50	0,50	357,9	37,48	145,9	15,27	313,2	32,79	127,6	13,36	268,4	28,11	109,4	11,45	179,0	18,74	72,9	7,64	89,5	9,37	36,5	3,82	67,1	7,03	27,3	2,86
750	1,12	0,38	357,9	28,11	145,9	11,45	313,2	24,59	127,6	10,02	268,4	21,08	109,4	8,59	179,0	14,05	72,9	5,73	89,5	7,03	36,5	2,86	67,1	5,27	27,3	2,15
500	0,75	0,25	357,9	18,74	145,9	7,64	313,2	16,40	127,6	6,68	268,4	14,05	109,4	5,73	179,0	9,37	72,9	3,82	89,5	4,68	36,5	1,91	67,1	3,51	27,3	1,43
300	0,45	0,15	388,1	12,19	191,4	6,01	339,6	10,67	167,5	5,26	291,1	9,14	143,6	4,51	194,1	6,10	95,7	3,01	97,0	3,05	47,9	1,50	72,8	2,29	35,9	1,13
100	0,15	0,05	388,1	4,06	191,4	2,00	339,6	3,56	167,5	1,75	291,1	3,05	143,6	1,50	194,1	2,03	95,7	1,00	97,0	1,02	47,9	0,50	72,8	0,76	35,9	0,38

C40 mit Kugelgewindespindel 8020
C40 with Ball Screw 8020

	Hubgeschw. *lifting speed* [m/min]		F = 200 [kN				F = 175 [kN				F = 150 [kN				F = 125 [kN				F = 100 [kN				F = 75 [kN			
			10,67:1		32:1		10,67:1		32:1		10,67:1		32:1		10,67:1		32:1		10,67:1		32:1		10,67:1		32:1	
n [1/min]	H	L	Nm	kW	Nm	kW	Nm	kW	Nm	kW	Nm	kW	Nm	kW	Nm	kW	Nm	kW	Nm	kW	Nm	kW	Nm	kW	Nm	kW
1000	1,87	0,63	86,1	9,02	35,1	3,67	75,3	7,89	30,7	3,21	64,6	6,76	26,3	2,76	53,8	5,63	21,9	2,30	43,0	4,51	17,5	1,84	32,3	3,38	13,2	1,38
750	1,41	0,47	86,1	6,76	35,1	2,76	75,3	5,92	30,7	2,41	64,6	5,07	26,3	2,07	53,8	4,23	21,9	1,72	E43,0	3,38	17,5	1,38	32,3	2,54	13,2	1,03
500	0,94	0,31	86,1	4,51	35,1	1,84	75,3	3,94	30,7	1,61	64,6	3,38	26,3	1,38	53,8	2,82	21,9	1,15	43,0	2,25	17,5	0,92	32,3	1,69	13,2	0,69
300	0,56	0,19	93,4	2,93	46,1	1,45	81,7	2,57	40,3	1,27	70,0	2,20	34,5	1,08	58,4	1,83	28,8	0,90	46,7	1,47	23,0	0,72	35,0	1,10	17,3	0,54
100	0,19	0,06	93,4	0,98	46,1	0,48	81,7	0,86	40,3	0,42	70,0	0,73	34,5	0,36	58,4	0,61	28,8	0,30	46,7	0,49	23,0	0,24	35,0	0,37	17,3	0,18

Einschaltdauer 10-20 % *duty cycle 10-20 %*
max. zulässige Antriebsleistung C30/C50: 5,5 kW/8 kW *max. permissible lifting power C30/C50: 5.5 kW/8 kW*

Einschaltdauer < 10% *duty cycle < 10 %*
max. zulässige Antriebsleistung C30/C50: 7,5 kW/11 kW *max. permissible lifting power C30/C50: 7.5 kW/11 kW*

nur statisch zulässig *only permissible for static load*

Leistungsdaten
Performance data

C50 mit Trapezgewindespindel Tr120x16
C50 with Trapezoidal Screw Tr120x16

	Hubgeschw. *lifting speed* [m/min]		F = 500 [kN]				F = 400 [kN]				F = 300 [kN]				F = 200 [kN]				F = 100 [kN]				F = 75 [kN]			
			10,67:1		32:1		10,67:1		32:1		10,67:1		32:1		10,67:1		32:1		10,67:1		32:1		10,67:1		32:1	
n [1/min]	H	L	Nm	kW	Nm	kW	Nm	kW	Nm	kW	Nm	kW	Nm	kW	Nm	kW	Nm	kW	Nm	kW	Nm	kW	Nm	kW	Nm	kW
1000	1,50	0,50	503,6	52,73	207,9	21,77	402,9	42,18	166,3	17,41	302,1	31,64	124,7	13,06	201,4	21,09	83,2	8,71	100,7	10,55	41,6	4,35	75,5	7,91	31,2	3,27
750	1,12	0,38	503,6	39,55	207,9	16,33	402,9	31,64	166,3	13,06	302,1	23,73	124,7	9,80	201,4	15,82	83,2	6,53	100,7	7,91	41,6	3,27	75,5	5,93	31,2	2,45
500	0,75	0,25	503,6	26,37	207,9	10,88	402,9	21,09	166,3	8,71	302,1	15,82	124,7	6,53	201,4	10,55	83,2	4,35	100,7	5,27	41,6	2,18	75,5	3,95	31,2	1,63
300	0,45	0,15	553,2	17,38	272,9	8,57	442,6	13,90	218,3	6,86	331,9	10,43	163,7	5,14	221,3	6,95	109,1	3,43	110,6	3,48	54,6	1,71	83,0	2,61	40,9	1,29
100	0,15	0,05	553,2	5,79	272,9	2,86	442,6	4,63	218,3	2,29	331,9	3,48	163,7	1,71	221,3	2,32	109,1	1,14	110,6	1,16	54,6	0,57	83,0	0,87	40,9	0,43

C50 mit Kugelgewindespindel 10020
C50 with Ball Screw 10020

	Hubgeschw. *lifting speed* [m/min]		F = 400 [kN				F = 350 [kN				F = 300 [kN				F = 250 [kN				F = 200 [kN				F = 150 [kN			
			10,67:1		32:1		10,67:1		32:1		10,67:1		32:1		10,67:1		32:1		10,67:1		32:1		10,67:1		32:1	
n [1/min]	H	L	Nm	kW	Nm	kW	Nm	kW	Nm	kW	Nm	kW	Nm	kW	Nm	kW	Nm	kW	Nm	kW	Nm	kW	Nm	kW	Nm	kW
1000	1,87	0,63	170,0	17,80	70,2	7,35	148,7	15,57	61,4	6,43	127,5	13,35	52,6	5,51	106,2	11,12	43,9	4,59	85,0	8,90	35,1	3,67	63,7	6,67	26,3	2,76
750	1,41	0,47	170,0	13,35	70,2	5,51	148,7	11,68	61,4	4,82	127,5	10,01	52,6	4,13	106,2	8,34	43,9	3,44	85,0	6,67	35,1	2,76	63,7	5,01	26,3	2,07
500	0,94	0,31	170,0	8,90	70,2	3,67	148,7	7,79	61,4	3,21	127,5	6,67	52,6	2,76	106,2	5,56	43,9	2,30	85,0	4,45	35,1	1,84	63,7	3,34	26,3	1,38
300	0,56	0,19	186,7	5,87	92,1	2,89	163,4	5,13	80,6	2,53	140,1	4,40	69,1	2,17	116,7	3,67	57,6	1,81	93,4	2,93	46,1	1,45	70,0	2,20	34,5	1,08
100	0,19	0,06	186,7	1,96	92,1	0,96	163,4	1,71	80,6	0,84	140,1	1,47	69,1	0,72	116,7	1,22	57,6	0,60	93,4	0,98	46,1	0,48	70,0	0,73	34,5	0,36

Hinweise *Details:*

- Werte sind gültig bei 20°C Umgebungstemperatur *values are valid at ambient temperature of 20° Celsius*
- Leistungswerte für weitere Spindeltypen auf Anfrage *demand values for more screw types on request*
- höhere Einschaltdauern und Umgebungstemperaturen auf Anfrage *higher duty cycles and ambient temperatures on request*
- bis 3.000min^{-1} mit NEFF Öl 320 möglich *up to 3000^{-1} speed with NEFF Oil 320 possible*

Einschaltdauer 10-20 % *duty cycle 10-20 %*
max. zulässige Antriebsleistung C30/C50: 5,5 kW/8 kW *max. permissible lifting power C30/C50: 5.5 kW/8 kW*

Einschaltdauer < 10 % *duty cycle < 10 %*
max. zulässige Antriebsleistung C30/C50: 7,5 kW/11 kW *max. permissible lifting power C30/C50: 7.5 kW/11 kW*

nur statisch zulässig *only permissible for static load*

Leistungsdaten
Performance data

C75 mit Trapezgewindespindel Tr140x16
C75 with Trapezoidal Screw Tr140x16

	Hubgeschw. *lifting speed* [m/min]		F = 750 [kN]				F = 600 [kN]				F = 500 [kN]			
			10,67:1		32:1		10,67:1		32:1		10,67:1		32:1	
n [1/min]	H	L	Nm	kW	Nm	kW	Nm	kW	Nm	kW	Nm	kW	Nm	kW
1000	1,50	0,50	827,4	86,64	324,6	33,99	662,0	69,31	259,7	27,19	551,6	57,76	216,4	22,66
750	1,12	0,38	827,4	64,98	324,6	25,49	662,0	51,99	259,7	20,39	551,6	43,32	216,4	16,99
500	0,75	0,25	827,4	43,32	324,6	16,99	662,0	34,66	259,7	13,60	551,6	28,88	216,4	11,33
300	0,45	0,15	906,8	28,49	401,3	12,61	725,4	22,79	321,0	10,09	604,5	18,99	267,5	8,40
100	0,15	0,05	906,8	9,50	401,3	4,20	725,4	7,60	321,0	3,36	604,5	6,33	267,5	2,80

C75 mit Trapezgewindespindel Tr140x16
C75 with Trapezoidal Screw Tr140x16

	Hubgeschw. *lifting speed* [m/min]		F = 400 [kN]				F = 300 [kN]				F = 200 [kN]			
			10,67:1		32:1		10,67:1		32:1		10,67:1		32:1	
n [1/min]	H	L	Nm	kW	Nm	kW	Nm	kW	Nm	kW	Nm	kW	Nm	kW
1000	1,50	0,50	441,3	46,21	173,1	18,13	331,0	34,66	129,8	13,60	220,7	23,10	86,6	9,06
750	1,12	0,38	441,3	34,66	173,1	13,60	331,0	25,99	129,8	10,20	220,7	17,33	86,6	6,80
500	0,75	0,25	441,3	23,10	173,1	9,06	331,0	17,33	129,8	6,80	220,7	11,55	86,6	4,53
300	0,45	0,15	483,6	15,19	214,0	6,72	362,7	11,39	160,5	5,04	241,8	7,60	107,0	3,36
100	0,15	0,05	483,6	5,06	214,0	2,24	362,7	3,80	160,5	1,68	241,8	2,53	107,0	1,12

C100 mit Trapezgewindespindel Tr160x20
C100 with Trapezoidal Screw Tr160x20

	Hubgeschw. *lifting speed* [m/min]		F = 1000 [kN]				F = 850 [kN]				F = 700 [kN]			
			12:1		36:1		12:1		36:1		12:1		36:1	
n [1/min]	H	L	Nm	kW	Nm	kW	Nm	kW	Nm	kW	Nm	kW	Nm	kW
1000	1,67	0,56	1131,2	118,45	449,1	47,03	961,5	100,68	381,8	39,98	791,8	82,91	314,4	32,92
750	1,25	0,42	1131,2	88,84	449,1	35,27	961,5	75,51	381,8	29,98	791,8	62,19	314,4	24,69
500	0,83	0,28	1131,2	59,22	449,1	23,52	961,5	50,34	381,8	19,99	791,8	41,46	314,4	16,46
300	0,50	0,17	1238,2	38,90	555,3	17,44	1052,5	33,06	472,0	14,83	866,7	27,23	388,7	12,21
100	0,17	0,06	1238,2	12,97	555,3	5,81	1052,5	11,02	472,0	4,94	866,7	9,08	388,7	4,07

C100 mit Trapezgewindespindel Tr160x20
C100 with Trapezoidal Screw Tr160x20

	Hubgeschw. *lifting speed* [m/min]		F = 500 [kN]				F = 400 [kN]				F = 200 [kN]			
			12:1		36:1		12:1		36:1		12:1		36:1	
n [1/min]	H	L	Nm	kW	Nm	kW	Nm	kW	Nm	kW	Nm	kW	Nm	kW
1000	1,67	0,56	565,6	59,22	224,6	23,52	452,5	47,38	179,7	18,81	226,2	23,69	89,8	9,41
750	1,25	0,42	565,6	44,42	224,6	17,64	452,5	35,53	179,7	14,11	226,2	17,77	89,8	7,05
500	0,83	0,28	565,6	29,61	224,6	11,76	452,5	23,69	179,7	9,41	226,2	11,84	89,8	4,70
300	0,50	0,17	619,1	19,45	277,7	8,72	495,3	15,56	222,1	6,98	247,6	7,78	111,1	3,49
100	0,17	0,06	619,1	6,48	277,7	2,91	495,3	5,19	222,1	2,33	247,6	2,59	111,1	1,16

Einschaltdauer 10-20 % *duty cycle 10-20 %*
max. zulässige Antriebsleistung C30/C50: 5,5 kW/8 kW *max. permissible lifting power C30/C50: 5.5 kW/8 kW*

Einschaltdauer < 10% *duty cycle < 10 %*
max. zulässige Antriebsleistung C30/C50: 7,5 kW/11 kW *max. permissible lifting power C30/C50: 7.5 kW/11 kW*

nur statisch zulässig *only permissible for static load*

Getriebe-/Spindelkombinationen mit Trapezgewinde
Gear-/Screw combinations with Trapezoidal screw

In der nachfolgenden Tabelle können mögliche Getriebe-/Spindelkombinationen ausgewählt werden. Grün hinterlegte Felder sind die bekannten Standardkombinationen. Bei Auswahl abweichend vom Standard sind folgende Werte nicht mehr gültig.

- Hub pro Umdrehung der Schneckenwelle
- Gesamtwirkungsgrad
- Werte in Leistungstabellen

In the following table possible gear/screw combinations can be selected. Fields highlighted in green are the known standard combinations. In case of selection deviating from the standard, the following values are no longer valid:

- *stroke per revolution of the worm shaft*
- *total efficiency*
- *values in performance tables*

Mögliche Spindelkombinationen Trapezgewinde *possible screw combinations for trapezoidal screws*

	C3	C5	C15	C20	C30	C40	C50	C75	C100
14x4									
16x2									
16x4									
16x8 P4									
18x4									
18x8 P4									
20x4									
20x8 P4									
22x5									
22x24									
24x5									
24x10 P5									
30x6	•								
30x12 P6	•								
36x6	•								
36x12 P6	•								
40x7		•							
40x14 P7		•							
44x7		•							
55x9									
55x18									
60x12			•						
60x24			•						
70x12				•					
70x24 P12				•					
80x10				•					
90x16					•				
100x16					•	•			
120x10						•	•		
120x14						•	•		
120x16						•	•	•	
140x16								•	
160x20									•

• Standard *standard*

• weitere Kombinationen *other combinations*

Getriebe-/Spindelkombinationen mit Kugelgewinde
Gear-/Screw combinations with Ball screw

In der nachfolgenden Tabelle können mögliche Getriebe-/Spindelkombinationen ausgewählt werden. Grün hinterlegte Felder sind die bekannten Standardkombinationen. Bei Auswahl abweichend vom Standard sind folgende Werte nicht mehr gültig:

- Hub pro Umdrehung der Schneckenwelle
- Gesamtwirkungsgrad
- Werte in Leistungstabellen

In the following table possible gear/screw combinations can be selected. Fields highlighted in green are the known standard combinations. In case of selection deviating from the standard, the following values are no longer valid:

- *stroke per revolution of the worm shaft*
- *total efficiency*
- *values in performance tables*

Mögliche Spindelkombinationen Kugelgewinde *possible screw combinations for ball screws*							
	C3	C5	C15	C20	C30	C40	C50
1205							
1605							
1610							
1610							
1616							
1640							
2005							
2020							
2050							
2505	•						
2510	•						
2520	•						
2525	•						
2550	•						
3205		•					
3210		•					
3220		•					
3240		•					
3260		•					
4005							
4010			•				
4020			•				
4040			•				
5010			•	•			
5020			•	•			
6310				•	•		
6320				•	•	•	
8020					•	•	
10020							•

Standard *standard* weitere Kombinationen *other combinations*

*C75 auf Anfrage *C75 on request*
*C100 auf Anfrage *C100 on request*

Bauarten N, V, P, Technische Daten/Abmessungen
Versions N, V, P, Technical data/dimensions

Spindelseite E (Spindel unten)
screw side E (screw down)

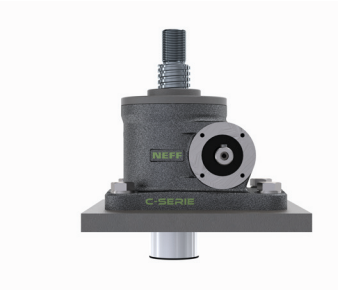

Spindelseite F (Spindel oben)
screw side F (screw up)

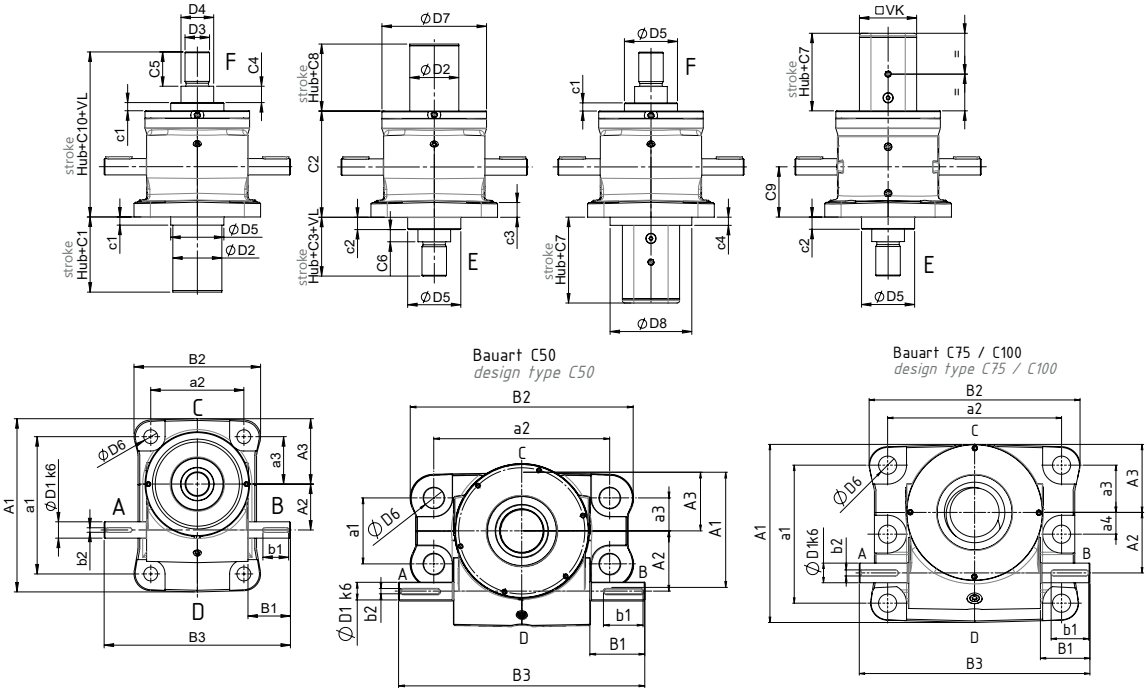

Legende *Legend*
NF, NE: stehende Spindel ohne Verdrehsicherung *nonrotating screw without anti-turn device*
PF, PE: stehende Spindel mit Verdrehsicherung über Passfeder *nonrotating screw with anti-turn safeguard via feather key*
VF, VE: stehende Spindel mit Verdrehsicherung über Vierkantschutzrohr *nonrotating screw with an anti-turn safeguard via square protective tube*

Baugröße *size*	Abmessungen *dimensions* [mm]																							
													C_1									C_8		
	A_1	A_2	A_3	a_1	a_2	a_3	a_4	B_1	B_2	B_3	b_1	b_2	NF (1)	PF (2)	NF-KGT-AS(3)	C_2	C_3	C_4	C_5	C_6	C_7	NE (1)	PE (2)	NE-KGT/AS(3)
C3	165	45,2	65	135	90	50	-	40	118	180	25	5	65	75	103	95,5	62	20	32	15	106	55	75	93
C5	212	56,2	80	168	114	58	-	52	155	228	32	6	65	75	123	130	72	20	42	15	128	55	65	103
C15	239	66,8	88	190	155	63,5	-	60	200	280	45	8	77	95	132	150	85	25	50	20	144	67	85	122
C20	297	72,5	124	240	160	95	-	65	214	322	50	8	77	-	151	182	97	25	62	20	148	67	-	141
C30	355	97	133	280	190	95	-	72	261	355	56	10	90	-	170	212	100	25	65	20	162	80	-	160
C40	430	120	170	360	210	135	-	85	280	430	80	10	85	-	172	240	117	25	82	20	191	85	-	159
C50	264	137	134	150	400	75	-	125	507	560	90	12	89	-	180	277	170	25	130	20	198	76	-	170
C75	471	160	180	365	460	125	57,5	131	558	610	100	16	85	-	-	305	185	25	140	20	225	85	-	-
C100	540	196	210	440	520	160	60	147	620	670	100	18	85	-	-	350	220	25	175	20	225	85	-	-

Baugröße *size*	Abmessungen *dimensions* [mm]																
									D_3		D_4						
	C_9	C_{10}	c_1	c_2	c_3	c_4	D_1	D_2	Tr	KGT	Tr	KGT	D_5	D_6	D_7	D_8	VK
C3	45	158	10	15	12	-	16	45	M22x1,5	M22x1,5	30	25	48	13,5	103	-	50x50
C5	61,5	202	10	15	18	-	20	60	M30x2	M26x2	40	32	65	17	128	-	70x70
C15	70	235	10	15	20	-	25	80	M40x3	M40x3	60	50	82	21	163	-	80x80
C20	87	279	10	15	21	-	28	90	M50x3	M40x3	70	50	100	28	198	-	90x90
C30	102	312	10	15	25	-	34	110	M70x3	M56x2	90	63	130	35	235	-	120x120
C40	115	357	13	15	30	22	38	133	M80x3	M64x3	100	80	150	35	275	197	140x140
C50	140	447	15	15	45	20	40	140	M100x5	M72x3	120	100	160	48	305	225	150x150
C75	155	490	15	20	50	20	52	180	M110x6	-	140	-	200	48	360	280	200x200
C100	170	570	15	20	50	20	60	200	M140x6	-	160	-	240	52	455	300	220x220

(1) Maß für Hubgetriebe mit Trapezgewindetrieb, Bauart N *dimension for screw jacks with trapezoidal screw drive, design N*
(2) Maß für Hubgetriebe mit Trapezgewindetrieb, Bauart P *dimension for screw jacks with trapezoidal screw drive, design P*
(3) Maß für Hubgetriebe mit Kugelgewindetrieb oder Ausdrehsicherung, Bauart N *dimension for screw jacks with ball screw drive or turn-out safeguard, design N*

Bauart R, Technische Daten/Abmessungen
Version R, Technical data/dimensions

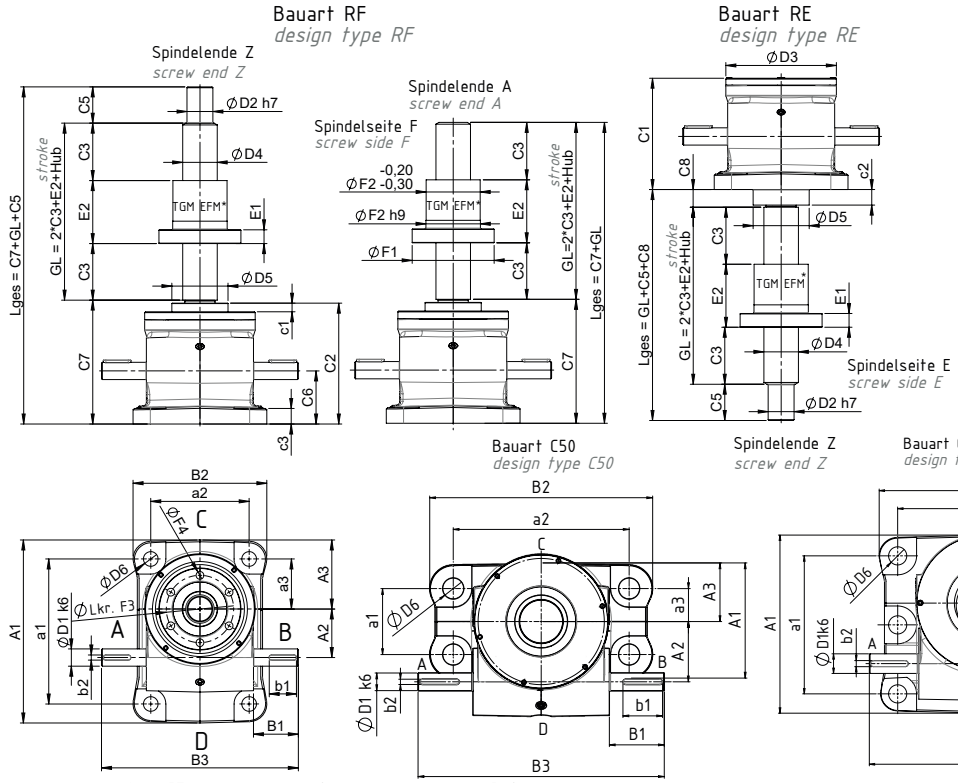

* Mutterabmessung für KGT siehe im Kapitel "Kugelgewindemutter KGM"
* *for nut dimensions for KGT, see chapter "Ball screw nut KGM"*

Spindelseite E (Spindel unten)
screw side E (screw down)

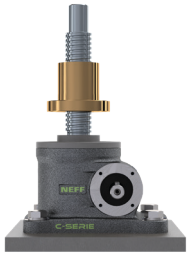

Spindelseite F (Spindel oben)
screw side F (screw up)

Baugröße *size*	Abmessungen *dimensions* [mm]																		
	A_1	A_2	A_3	a_1	a_2	a_3	a_4	B_1	B_2	B_3	b_1	b_2	C_1	C_2	C_3	C_5	C_6	C_7	C_8
C3	165	45,2	65	135	90	50	-	40	118	180	25	5	95,5	105	20	32	45	107	17
C5	212	56,2	80	168	114	58	-	52	155	228	32	6	130	140	20	42	61,5	143,5	20,5
C15	239	66,8	88	190	155	63,5	-	60	200	280	45	8	150	160	25	50	70	163	23
C20	297	72,5	124	240	160	95	-	65	214	322	50	8	182	192	25	62	87	191	16,5
C30	355	97	133	280	190	95	-	72	261	355	56	10	212	222	25	65	102	222,5	18,5
C40	430	120	170	360	210	135	-	85	280	430	80	10	232	247	25	82	115	249	19
C50	264	137	134	150	400	75	-	125	507	560	90	12	292	292	25	130	140	292	15
C75	471	160	180	365	460	125	57,5	131	558	610	100	16	305	325	25	140	155	327	15
C100	540	196	210	440	520	160	60	147	620	670	100	18	350	370	25	175	170	372	15

Baugröße *size*	Abmessungen *dimensions* [mm]																
	c_1	c_2	c_3	D_1	D_2 Tr	D_2 KGT	D_3	D_4 Tr	D_4 KGT	D_5	D_6	E_1	E_2	F_1	F_2	F_3	F_4
C3	10	16	12	16	17	17	103	30	25	48	13,5	14	46	62	38	50	7
C5	10	18	18	20	30	25	128	40	32	65	17	16	73	95	63	78	9
C15	10	20	20	25	40	40	163	60	50	82	21	20	99	125	85	105	11
C20	10	15	21	28	50	50	198	70	63	100	28	30	100	180	95	140	17
C30	10	15	25	34	70	60	235	90	80	130	35	35	130	210	120	165	20
C40	15	17	30	38	80	60	275	100	80	150	35	35	130	240	130	185	20
C50	15	15	45	40	100	80	305	120	100	160	48	40	160	300	160	230	28
C75	20	20	50	52	110	-	360	140	-	200	48	70	200	250	180	-	-
C100	20	20	50	60	140	-	455	160	-	230	52	80	200	260	200	-	-

Spindelenden und Anbauteile
Screw ends and mounting parts

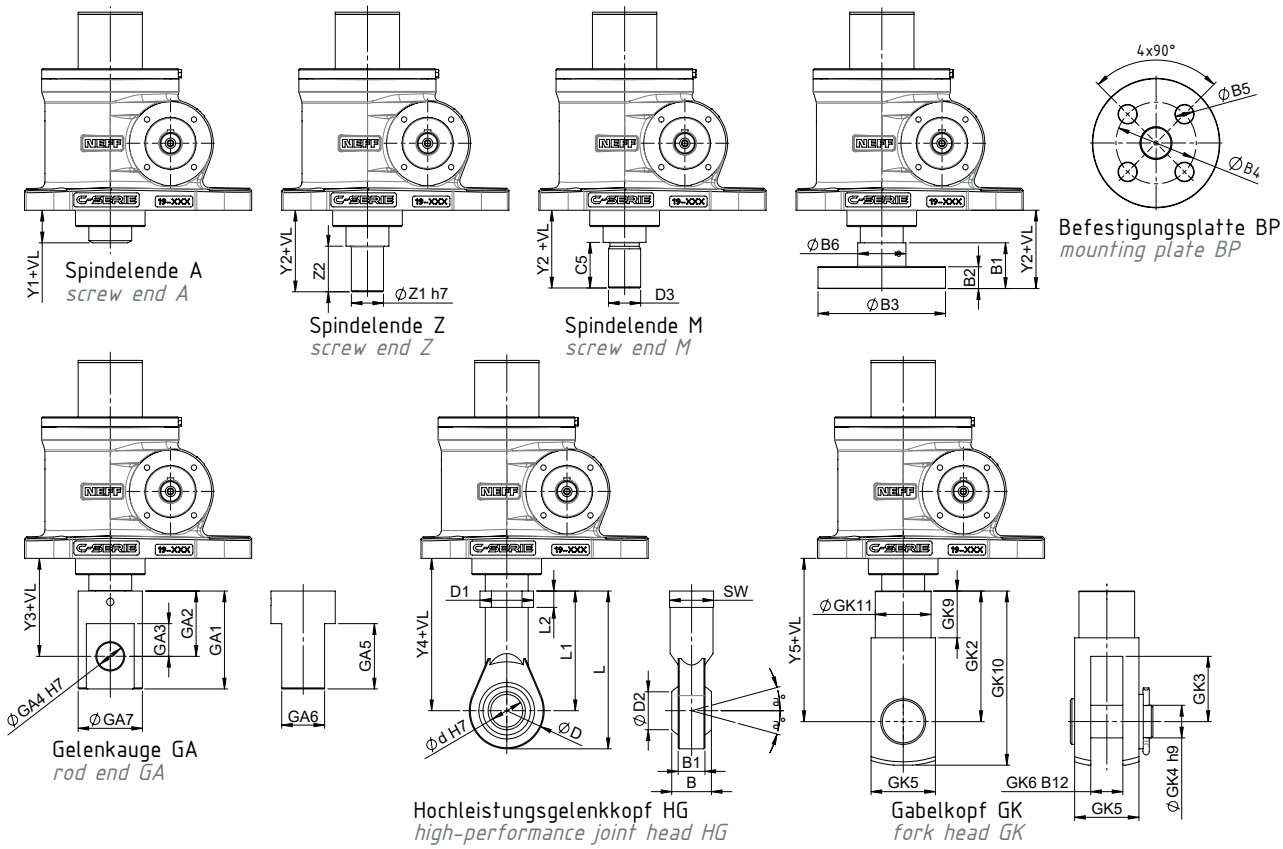

Baugröße *size*	Abmessungen Spindelende *dimensions screw end* [mm]																					
	A	Z			M				BP							GA							
	Y_1	Z_1	Z_2	Y_2	D_3 Tr	D_3 KGT	C_5	Y_2	B_1	B_2	B_3	B_4	B_5	B_6	Y_2	GA_1	GA_2	GA_3	GA_4	GA_5	GA_6	GA_7	Y_3
C3	30	17	32	62	M22x1,5	M22x1,5	32	62	32	18	98	75	12	35	62	65	42	27	20	50	30	45	72
C5	30	30	42	72	M30x2	M26x2	42	72	42	20	119	75	17	45	72	90	60	30	25	60	40	60	90
C15	35	40	50	85	M40x3	M40x3	50	85	50	25	148	105	21	60	85	120	75	45	35	90	60	80	110
C20	35	50	62	97	M50x3	M40x3	62	97	62	30	185	140	26	70	97	130	80	50	40	100	65	85	115
C30	35	70	65	100	M70x3	M56x2	65	100	65	40	205	155	28	90	100	155	95	60	50	120	80	120	130
C40	40	80	82	117	M80x3	M56x2	82	117	82	45	257	200	33	110	117	200	130	80	60	150	90	128	165
C50	40	100	130	170	M100x5	M72x3	130	170	130	50	295	225	35	120	170	270	170	102	100	202	120	170	210
C75	45	110	140	185	M110x6	-	140	185	140	70	350	270	48	180	185	350	230	122	120	242	140	200	275
C100	45	140	175	220	M140x6	-	175	220	175	100	365	280	52	210	220	370	230	142	140	282	160	220	275

Baugröße *size*	Abmessungen Spindelende *dimensions screw end* [mm]																					
	HG													GK								
	L	L_1	L_2	d	D	D_1	D_2	SW	B	B_1	C0 [kN][1]	a [°]	Y_4	GK_2	GK_3	GK_4	GK_5	GK_6	GK_9	GK_{10}	GK_{11}	Y_5
C3	102	77	10	20	50	35	24,3	32	25	18	44	9	116	80	40	20	40	20	30	105	34	110
C5	145	110	15	30	70	50	34,8	41	37	25	82	6	152	120	60	30	60	30	43	160	52	150
C15	188	142	18	40	92	65	45	55	28	23	178	7	193	168	84	40	85	40	63,5	232	70	203
C20	196	145	20	45	102	70	50,7	60	32	27	240	7	196	192	96	50	96	50	73	265	82	227
C30	216	160	20	50	112	75	56	65	35	30	290	6	213	-	-	-	-	-	-	-	-	-
C40	242,5	175	25	60	135	88	66,8	75	44	38	450	6	211	-	-	-	-	-	-	-	-	-
C50	280	200	25	70	160	98	77,9	85	49	42	610	6	241	-	-	-	-	-	-	-	-	-
C75	-	-	-	-	-	-	-	-	-	-	-	-	-	-	-	-	-	-	-	-	-	-
C100	-	-	-	-	-	-	-	-	-	-	-	-	-	-	-	-	-	-	-	-	-	-

[1] bei Wechsellast: C0 mit einem Wert fb=0,5 multiplizieren *for alternating load: multiply C0 by a value fb=0.5*

Spindelenden und Anbauteile
Screw ends and mounting parts

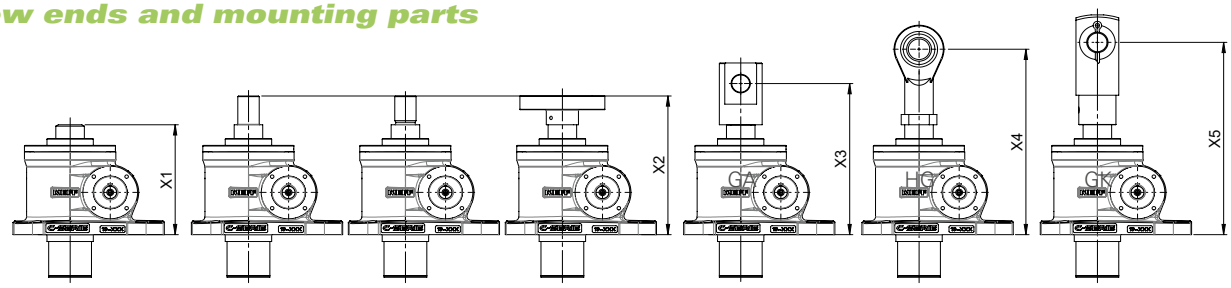

A Z M BP

Spindelende *screw end* Typ Anbauteil *type mounting part*							
Baugröße *size*	Abmessungen *dimensions* [mm]						
	A	Z	M	BP	GA	HG	GK
	X_1	X_2			X_3	X_4	X_5
C3	126	158			168	212	206
C5	160	202			220	282	280
C15	185	235			260	343	353
C20	217	279			297	378	409
C30	247	312			342	425	-
C40	275	357			405	451	-
C50	317	447			486	-	-
C75	350	490			585	-	-
C100	395	570			625	-	-

Anbaumaße an der Schneckenwelle
Mounting dimensions at the worm shaft

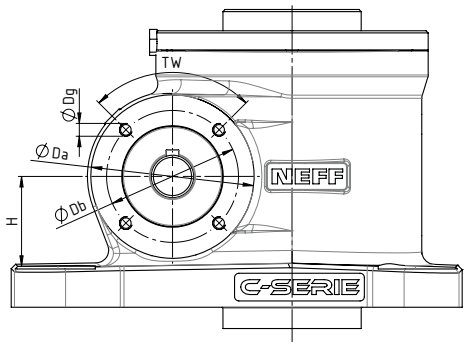

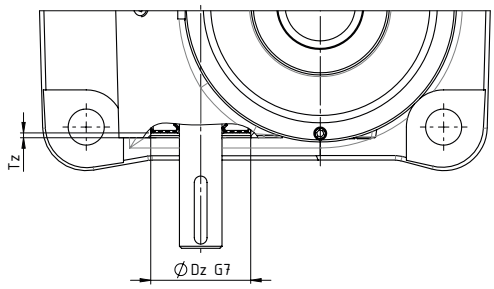

Baugröße *size*	Abmessungen *dimensions* [mm]						
	D_b	D_g	TW	D_z	T_z	D_a	H
C3	50	M6x11 tief *deep*	4x90°	40	2,5	60	30
C5	62	M6x12 tief *deep*	4x90°	47	2,25	78	40
C15	70	M8x12 tief *deep*	4x90°	55	4,25	90	46
C20	87	M10x15 tief *deep*	4x90°	72	4	103	61
C30	97	M10x15 tief *deep*	8x45°	80	3,5	116	71
C40	120	M12x20 tief *deep*	8x45°	90	4	140	85
C50	120	M12x24 tief *deep*	8x45°	100	5	151	89
C75	150	M16x24 tief *deep*	8x45°	120	4,5	188	105
C100	170	M16x24 tief *deep*	8x45°	140	4,5	210	120

Schwenklageranbausäulen SLA
Swivel Bearing Mounting Columns SLA

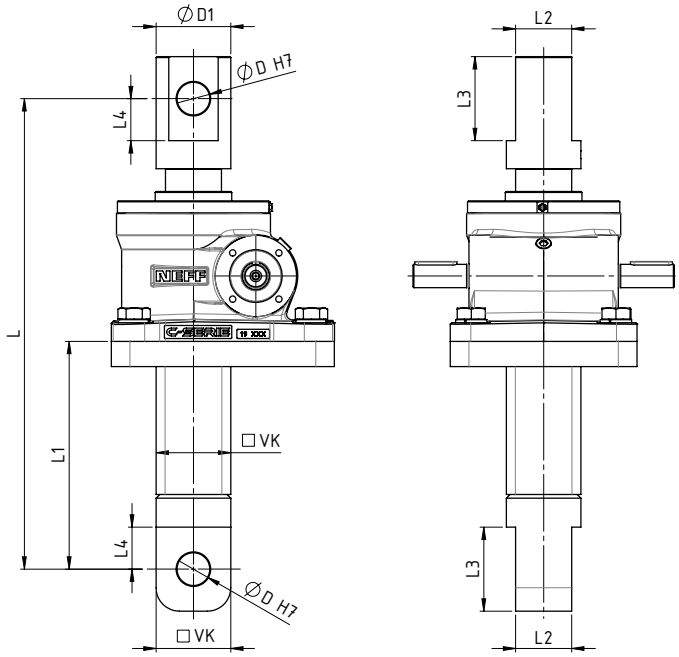

Schwenkrichtung Q
swivel direction Q

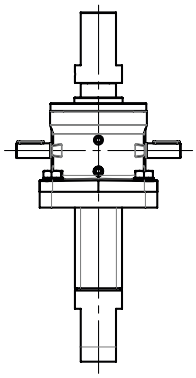

Schwenkrichtung L
swivel direction L

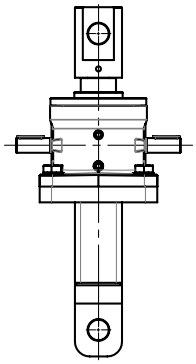

Baugröße *size*	Abmessungen *dimensions* [mm]									
	D	D_1	L[2] + Hub *stroke*	L[2] - AS[1] + Hub *stroke*	L_1 + Hub *stroke*	L_1 - AS[1] + Hub *stroke*	L_2	L_3	L_4	VK
C3	20	45	280	296	112	128	30	50	27	50
C5	25	60	340	366	120	146	40	60	30	70
C15	35	80	404	424	144	164	60	90	45	80
C20	40	85	463	478	166	181	65	100	50	90

[1] mit Ausdrehsicherung *with turn-out safeguard*
[2] Maß L nur für Anbauteil Gelenkauge GA gültig *dimension L only for attached part rod end GA available*

Schwenkgehäuse SGH
Swivel Housing SGH

Bauart NF
design type NF

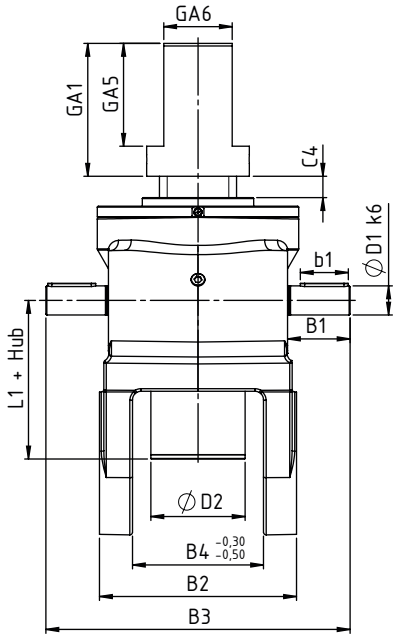

Bauart NE
design type NE

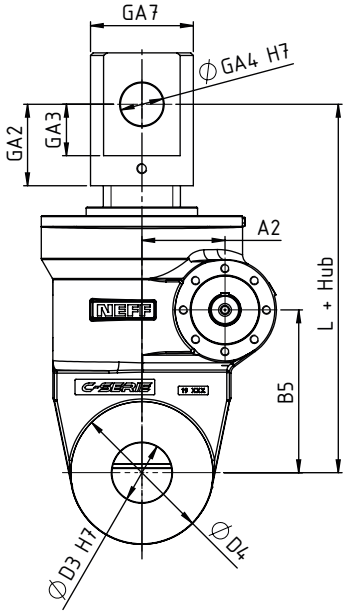

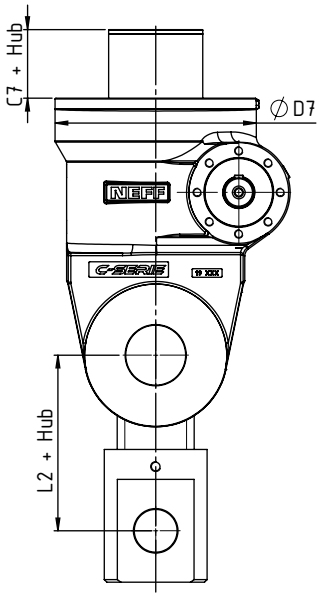

Baugröße *size*	Abmessungen *dimensions* [mm]																							
	A_2	L	L_1	L_2	D_1	D_2	D_3	D_4	D_7	C_4	C_7	B_1	B_2	B_3	B_4	B_5	b_1	GA_1	GA_2	GA_3	GA_4	GA_5	GA_6	GA_7
C5	56,2	308	127	155	20	60	40	86	128	20	128	52	120	228	80	150	32	90	60	30	25	60	40	60
C15	66,8	350	147	168	25	80	50	137	163	25	144	60	175	280	110	160	45	120	75	45	35	90	60	80
C20	72,5	400	164	185	28	90	60	160	198	25	148	65	225	322	150	190	50	130	80	50	40	100	65	85
C30	97	430	192	205	34	110	80	170	235	25	162	72	230	355	150	190	56	155	95	60	50	120	80	120

*V4A Ausführung auf Anfrage möglich *V4A version available on request*

Einbaulagen
Mounting positions

Spindelhubgetriebe der C-Serie mit standardmäßiger Fließfettfüllung lassen sich in allen Lagen unabhängig von der Spindelseite montieren. Bei konstruktiven Ausführungen mit Ölschmierung sind die möglichen Lagen für die Ölarmaturen nach der Tabelle, abhängig von der Einbaulage auswählbar, dadurch ist der Füllstand immer mittig vom Ölschauglas. Bei kardanischen Lagerungen des Spindelhubgetriebes ist die Einbaulage im waage- oder senkrechten Zustand zu wählen.

C-Series screw jacks with standard semifluid grease can be mounted in all positions, regardless of the screw side. For constructive designs with oil lubrication, the possible positions for the oil fittings can be selected according to the table below depending on the installation position, so the oil level is always in the middle of the oil sight glass. In the case of gimbal bearings of the screw jack, it is necessary to choose a vertical or horizontal mounting position.

Einbaulage *mounting position*	Einbauposition Getriebe im Raum *spatial mounting position of the gear*	nur für konstruktive Ausführungen mit Ölfüllung *for constructive designs with oil filling only* mögliche Lagen der Ölarmatur *possible positions of oil fittings*
1	Einbaulage vertikal nach oben *mounting position vertical up*	Standard = D optional = A, B oder C
2	Einbaulage vertikal nach unten *mounting position vertical down*	Standard = D optional = A, B oder C
3	Einbaulage horizontal, Schneckenwelle rechts *horizontal mounting position, worm shaft on the right*	Standard = D optional = C
4	Einbaulage horizontal, Schneckenwelle unten *horizontal mounting position, worm shaft below*	Standard = A optional = B
5	Einbaulage horizontal, Schneckenwelle links *horizontal mounting position, worm shaft left*	Standard = D optional = C
6	Einbaulage horizontal, Schneckenwelle oben *horizontal mounting position, worm shaft above*	Standard = A optional = B

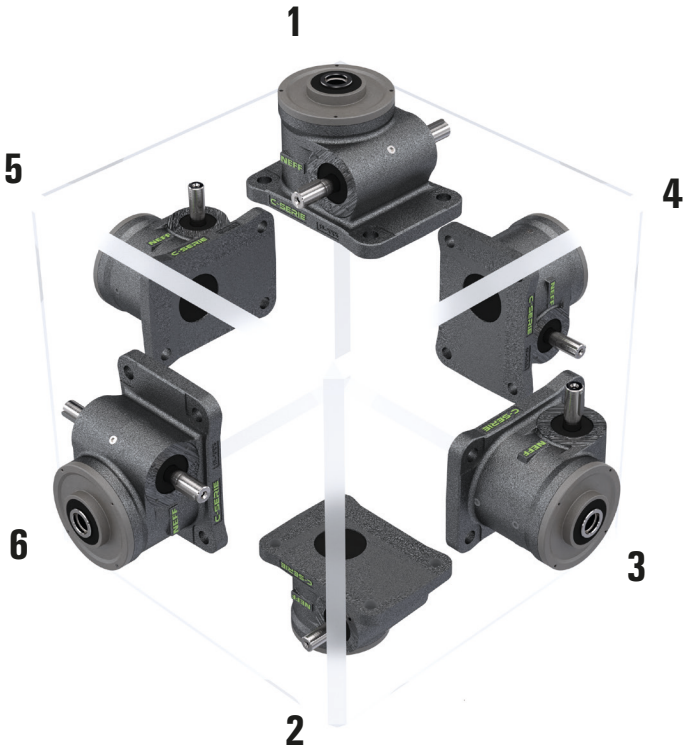

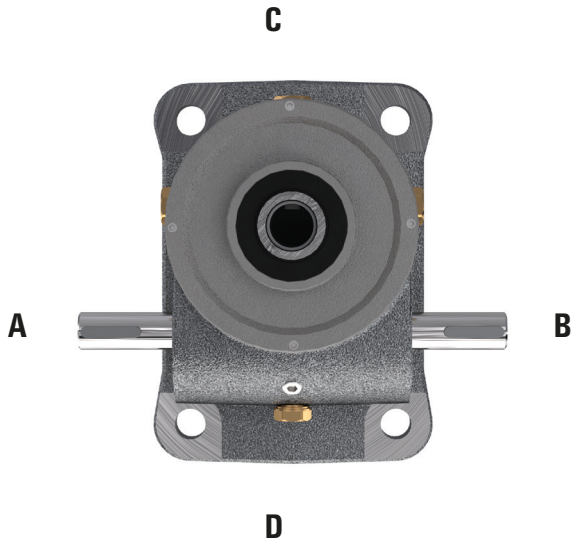

Übersicht Gewindemuttern
Overview threaded nuts

Design	Code für Ausrichtung *Direction*	Beschreibung *description*	Standard code
	EFN	Trapezgewindemutter nach NEFF Norm (Flansch zeigt zum Getriebe) *trapeziodal nut according to Neff standard (flange in direction of housing)*	**EFM**
	NEF	Trapezgewindemutter nach NEFF Norm (Flansch zeigt zum Spindelende) *trapeziodal nut according to Neff standard (flange in direction of screw end)*	
	EKN	Einbaufertige Kunststoffmutter nach NEFF Norm (Flansch zeigt zum Getriebe) *ready-to-install plastic nut according to NEFF standard (flange in direction of housing)*	**EKM**
	NEK	Einbaufertige Kunststoffmutter nach NEFF Norm (Flansch zeigt zum Spindelende) *ready-to-install plastic nut according to NEFF standard (flange in direction of screw end)*	
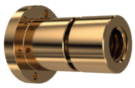	**SZN**	Fangmutter zentrierseitig nach NEFF Norm (Flansch zeigt zum Getriebe) *safety nut on the centric side according to NEFF standard (flange in direction of housing)*	**SFM-Z**
	NSZ	Fangmutter zentrierseitig nach NEFF-Norm (Flansch zeigt zum Spindelende) *safety nut on the centric side according to NEFF standard (flange in direction of screw end)*	
	SFN	Fangmutter flanschseitig nach NEFF-Norm (Flansch zeigt zum Getriebe) *safety nut on the flange side according to NEFF standard (flange in direction of housing)*	**SFM-F**
	NFS	Fangmutter flanschseitig nach NEFF Norm (Flansch zeigt zum Spindelende) *safety nut on the flange side according to NEFF standard (flange in direction of screw end)*	
	LMS	Laufmutter zylindrisch mit Schwenkzapfen nach NEFF Norm *travelling nut with trunnion according to NEFF standard*	**LMS**
	LFN	Laufmutter mit Schlüsselfläche nach NEFF Norm (Flansch zeigt zum Getriebe) *travelling nut with spanner flat according to NEFF standard (flange in direction of housing)*	**LSF**
	NLF	Laufmutter mit Schlüsselfläche nach NEFF Norm (Flansch zeigt zum Spindelende) *travelling nut with spanner flat according to NEFF standard (flange in direction of screw end)*	
	SMZ	Gewindemutter nach Zeichnung oder Definition aus konstruktiven Ausführungen *nut according to drawing or constructive designs*	**SMZ**
Kugelgewindemuttern *Ball nuts*			
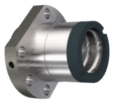	**FMD**	Kugelgewindeflanschmutter DIN Norm (Flansch zeigt zum Getriebe) *flanged ball nut according to DIN standard (flange in direction of housing)*	**KGF-D**
	DFM	Kugelgewindeflanschmutter DIN Norm (Flansch zeigt zum Spindelende) *flanged ball nut according to DIN standard (flange in direction of screw end)*	
	FMN	Kugelgewindeflanschmutter NEFF Norm (Flansch zeigt zum Getriebe) *flanged ball nut according to NEFF norm (flange in direction of housing)*	**KGF-N**
	NFM	Kugelgewindeflanschmutter NEFF Norm (Flansch zeigt zum Spindelende) *flanged ball nut according to NEFF standard (flange in direction of screw end)*	
	ZMD	Kugelgewindezylindermutter DIN Norm (Schmierbohrung zeigt zum Getriebe) *cylindrical ball nut according to DIN standard (lubrication bore direction to housing)*	**KGM-D**
	DZM	Kugelgewindezylindermutter DIN Norm (Schmierbohrung zeigt zum Spindelende) *cylindrical ball nut according to DIN standard (lubrication bore in direction of screw end)*	
	ZMN	Kugelgewindezylindermutter NEFF Norm (Schmierbohrung zeigt zum Getriebe) *cylindrical ball nut according to NEFF standard (lubrication bore in direction of housing)*	**KGM-N**
	NZM	Kugelgewindezylindermutter NEFF Norm (Schmierbohrung zeigt zum Spindelende) *cylindrical ball nut according to NEFF standard (lubrication bore in direction of screw end)*	
	EMN	Kugelgewindemutter mit Einschraubgewinde (Gewinde zeigt zum Getriebe) *ball nut with screw-in thread (screw in direction of housing)*	**KGM-E**
	NEM	Kugelgewindemutter mit Einschraubgewinde (Gewinde zeigt zum Spindelende) *ball nut with screw-in thread (screw in direction of screw end)*	
	FZD	Mutterneinheit Fl./Zyl. DIN Norm vorgespannt (Flansch zeigt zum Getriebe) *nut unit flanged/cylindrical DIN standard preloaded (flange in direction of housing)*	**FZD**
	DFZ	Mutterneinheit Fl./Zyl. DIN Norm vorgespannt (Flansch zeigt zum Spindelende) *nut unit flanged/cylindrical DIN standard preloaded (flange in direction of screw end)*	
	FZN	Mutterneinheit Fl./Zyl. NEFF Norm vorgespannt (Flansch zeigt zum Getriebe) *nut unit flanged/cylindrical NEFF standard preloaded (flange in direction of housing)*	**FZN**
	NFZ	Mutterneinheit Fl./Zyl. NEFF-Norm vorgespannt (Flansch zeigt zum Spindelende) *nut unit flanged/cylindrical NEFF standard preloaded (flange in direction of screw end)*	

Tabelle: Übersicht Gewindemuttern *Table: Overview Threaded Nuts*

Bestellcode Spindelhubgetriebe C-Serie
Order code Screw Jacks C-Series

1	-	2	-	3	-	4	-	5	-	6	-	7	-	8	-	9	-	10	-	11	-	12	-	13	-	14

Nr. *No.*	Bezeichnung *Designation*	Code	Beschreibung *Description*
1	Baugröße *size*		z.B. Baugröße Spindelhubgetriebe C-Serie *e.g. size of screw jack C-Series*
2	Bauart mit Spindelseite *design with screw side*	NF/NE	stehende Spindel N, Seite F/Seite E *nonrotating screw N, side F/side E*
		VF/VE	stehende Spindel V, verdrehgesichert mit 4-Kantschutzrohr, montiert, Seite F/Seite E *nonrotating screw V, anti-turn with square tube, screw end side F/side E*
		PF/PE	stehende Spindel P, verdrehgesichert mit Passfeder, montiert Seite F/Seite E *nonrotating screw P, anti-turn with key screw end side F/side E*
		RF/RE	drehende Spindel R, Spindelende Seite F/Seite E *rotating screw R, screw end side F/side E*
3	Übersetzung *transmission ratio*	z.B. *e.g.* 6/24	schnelle (H) und langsame (L) Übersetzung hier am Beispiel von C3, C5 *fast transmission ratio (H)/slow transmission ratio (L) 6:1 / 24:1 for C3, C5*
4	Spindeltyp *type of screw*	T	Trapezgewindespindel (z.B. T30x6) *trapezoidal screw (e.g. T30x6)*
		K	Kugelgewindespindel (z.B. K2510) *ball screw (e.g. K2510)*
5	Spindelabmessung *screw dimension*	z.B. *e.g.* 30x6 2510	Trapezgewinde 30x6 = 30mm NennØ, 6mm Steigung *trapezoidal screw Ø30mm, pitch 6mm* Kugelgewinde 2510 = 25mm NennØ, 10mm Steigung *ball screw Ø25mm, pitch 10mm*
6	Hub [mm] *stroke [mm]*		Maßangabe der Hublänge [mm] *specification of the stroke length [mm]*
7	Nutzbare Gewindelänge GL bei Bauart R *available thread length GL for design R*		GL [mm] z.B. aufgrund Blockmaß Faltenbalg, Einbausituation, siehe Produktzeichnungen *available thread length GL, e.g. due to block dimensions of the bellows, see product drawings for mounting situation*
	Spindelverlängerung VL [mm] *screw extension VL [mm]*		Spindelverlängerung VL [mm], z.B. aufgrund Blockmaß-Faltenbalg, Einbausituation s. Produktzeichnungen *screw extension VL [mm], e.g. due to block dimensions of the bellows, see product drawings for mounting situation*
8	Typ Spindelende *screw end* oder *or* Anbauteile BP/GA/GK/HG nicht für Bauart R verfügbar *attaching parts BP/GA/GK/HG not available for design R*	M	metrischer Gewindezapfen M *metric threaded stem M*
		Z	Zentrierzapfen (Standardversion R) *centric pin (standard for version R)*
		A	Ende mit Fase *end with chamfer*
		Kxxx	Kundenanforderung mit Längenangabe (entsprechend Angaben, Zeichnung oder Konstruktionsvariante *customer demands with length specification (according to specifications, drawing or construction variants)*
		BP	mit Befestigungsplatte BP montiert *mounted with mounting plate BP*
		GA	mit Gelenkauge GA montiert *mounted with rod end GA*
		GK	mit Gabelkopf GK montiert *mounted with fork end GK*
		HG	mit Hochleistungsgelenkkopf HG *mounted with high-performance joint head HG*
9	Muttertyp bei Bauart R *nut type for design R*	z.b. *e.g.* EFN	Trapezgewindemutter nach Neff Norm (Flansch zeigt zum Getriebe) *trapezoidal nut according to NEFF standard (flange in the direction of the housing)* für weitere Muttertypen: Siehe Übersicht Trapezgewindemuttern *please see section "Overview Trapezoidal nuts" for more selection*
		z.b. *e.g.* FMD	Kugelgewindeflanschmutter DIN Norm (Flansch zeigt zum Getriebe) *flanged nut according to DIN standard (flange in the direction of the housing)* für weitere Muttertypen: Siehe Übersicht Kugelgewindemuttern *please see section "Overview Ball nuts" for more selection*
10	Ausdrehsicherung für Version N und P *stop collar for versions N and P*	0	ohne *none*
		AS	mit Ausdrehsicherung (bei KGT serienmäßig verbaut) *with turn-out safeguard (installed by default with KGT)*
11	Spindelabdeckung *screw cover*	0	ohne *none*
		FB	mit Faltenbalg *with bellows*
		SF	mit Spiralfederabdeckung *with spiral spring cover*
12	Wellenende *shaft ends*	0	Standard - beidseitig Seite A und B *shaft ends on both sides, A and B (standard)*
		A	Wellenende auf Seite A *shaft end on side A*
		B	Wellenende auf Seite B *shaft end on side B*
13	Einbaulage *mounting position*	1, 2, 3, 4, 5, 6 (A, B, C, D)	Erläuterung s. Rubrik Einbaulagen - z.B. 1 für Einbaulage vertikal nach oben und Standard Fließfettschmierung *explanation see section "Mounting positions" - e.g. 1 for mounting position vertical up and standard fluid grease lubrication* (Lage der Ölarmatur nur bei Ölschmierung angeben, z.B. 1D für Einbaulage vertikal nach oben und Ölschmierung mit Ölarmatur in Lage D *specify the position of the oil fitting only for oil lubrication, e.g. 1D for installation position vertical up and oil lubrication with oil fitting in position D)*
14	Sonderanforderungen *special requirements*	0	ohne *none*
		1,2,3,...	entsprechend Beschreibung oder Zeichnung = 1; bei 2 identischen Produktcodes mit weiteren Sonderanforderungen ist es erforderlich, eine fortlaufende Nr. zu vergeben *according to descriptions or drawings = 1; In case of 2 identical product codes with different special requirements, a consecutive no. has to be assigned*

C-Serie Teleskop
C-Series telescopic

2-stufiges synchron ausfahrendes Teleskopspindelhubgetriebe der C-Serie, Bauart NF oder NE, in Trapezgewindeausführung
2-stage synchronous Telescopic Screw Jack of the C-Series, type NF or NE, trapezoidal thread design

Teleskophubgetriebe sind besonders geeignet für kleine Einbauräume, da sich die benötigte Länge des Schutzrohres deutlich reduziert. Maßgebend für die Getriebeauslegung ist die kleine Trapezgewindespindel aufgrund der Flächenpressung und der Knickung. Auf die Trapezgewindespindel ist keine Seitenkraft zulässig. Die Verdrehsicherung erfolgt durch eine bauseitige Befestigung der Spindel. Spindelhubgetriebe der C-Serie in Teleskop-ausführung werden sowohl mit Fettfüllung NEFF Grease 2, als auch mit Ölfüllung geliefert. Wir unterstützen Sie gerne bei der Auslegung. Weitere Baugrößen und Bauart NE auf Anfrage.

Telescopic screw jacks are particularly suitable for small installation spaces, as the required length of the protective tube is significantly reduced. Due to the surface pressure and the buckling load, the smallest trapezoidal screw is determinative of the gear unit design. No lateral force is permitted on the trapezoidal threaded screw. An anti-turn safeguard is provided by fastening the screw on site. C-series telescopic screw jacks are supplied with both NEFF Grease 2 grease filling and oil filling.
We are happy to assist you with the design. Further sizes and design NE are availableon request.

Bauart NF
Design NF

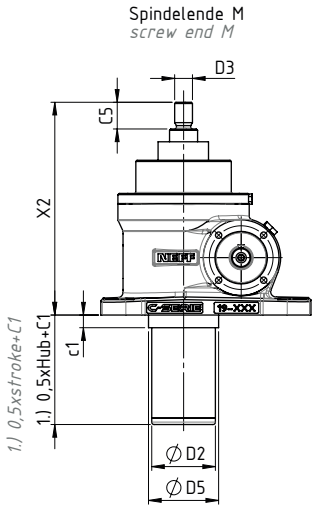

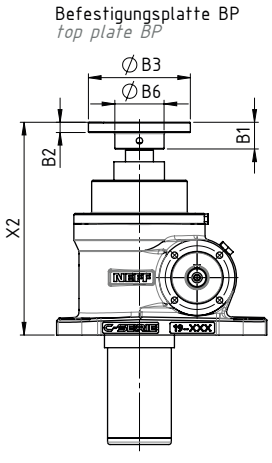

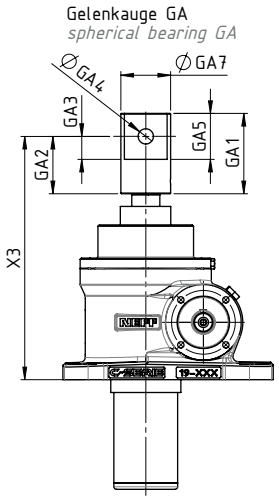

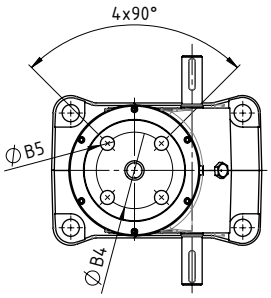

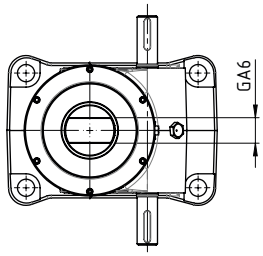

Baugröße *size*	Spindel *screw*	Maximale Hubkraft [kN](1) *max. lifting power [kN](1)*	Abmessungen Spindelenden *dimensions screw ends* [mm]																							
								M			BP							GA							
			Reserve	C_1 (1	c_1	D_2	$D_{5(-0,1)}$	D_3	C_5	X_2	B_1	B_2	B_3	B_4	B_5	B_6	X_2	GA_1	GA_2	GA_3	GA_4	GA_5	GA_6	GA_7	X_3
C3	Tr40/Tr22	15	+/- 10	36	-	50	-	M14	20	163	21	8	80	60	11	38,7	163	63	45	18	12H8	36	20	39	187
C5	Tr50/Tr26	24	+/- 10	70	10	60	65	M20	22	203	23	10	90	67	11	46	203	78	53	20	16H8	45	30	45	223
C15	Tr65/Tr40	40	+/- 10	60	10	80	82	M30x2	42	249	42	20	119	75	17	45	249	90	6	30	25H7	60	40	60	268
C20	Tr75/Tr50	60	+/- 10	78	10	95	100	M36	48	300	50	20	150	117	17	85	300	130	97	33	22H8	66	40	85	347
C30	Tr100/Tr65	145	+/- 10	76	10	125	130	M40x3	50	335	50	25	148	105	21	60	335	120	75	45	35H7	90	60	80	360
C40	Tr110/Tr75	180	+/- 10	98	13	135	150	M48x2	50	365	50	25	170	130	21	90	365	120	75	45	40H8	90	60	90	390

(1) Maß gültig bei gleicher Steigung beider Spindeln, kürzere Schutzrohrlänge auf Anfrage möglich (unterschiedliche Spindelsteigungen können je nach Hublänge kürzere/längere Schutzrohrlängen ergeben).
Dimension valid for the same pitch of both screws, shorter protective tube length possible on request (different screw pitches can be result in shorter/longer protective tube lengths depending on the stroke length).

Sicherheitsfangmutter bei kleiner Spindelstufe auf Anfrage möglich.
Safety nut for small screw stage possible on request

Horizontale Einbaulage auf Anfrage möglich.
Horizontal installation position possible on request.

Bestellcode Spindelhubgetriebe C-Serie Teleskop
Order code Screw Jacks telescopic

1	-	2	-	3	-	4	-	5	-	6	-	7	-	8	-	9	-	10	-	11	-	12

Nr. *No.*	Bezeichnung *Designation*	Code	Beschreibung *Description*
1	Baugröße *size*	C3/C5/ C15...	Baugröße Spindelhubgetriebe C Serie *size of C-Series screw jacks*
2	Bauart mit Spindelseite *design with screw side*	NE/NF	stehende Spindel, Seite E/Seite F *nonrotating screw, screw end side E/side F*
3	Übersetzung *transmission ratio*	6/24	schnelle (H) und langsame (L) Übersetzung hier am Beispiel von C3, C5 *fast transmission ratio (H) / slow transmission ratio (L) for C3, C5*
		8/24	schnelle (H) und langsame (L) Übersetzung hier am Beispiel von C15, C20 *fast transmission ratio (H) / slow transmission ratio (L) for C15, C20*
		10,67/32	schnelle (H) und langsame (L) Übersetzung hier am Beispiel von C30, C50 *fast transmission ratio (H) / slow transmission ratio (L) for C30, C50*
4	Teleskopausführung *telescopic design*	TELE	
5	Hub [mm] *stroke [mm]*		Maßangabe der Hublänge in [mm] *specification of the stroke length in [mm]*
6	Spindelverlängerung VL [mm] *screw extension VL [mm]*		Spindelverlängerung VL in [mm] z.B. aufgrund Blockmaß-Faltenbalg, Einbausituation siehe Produktzeichnungen *screw extension VL, e.g. due to block dimension of bellows, situation see product drawings*
7	Spindelende *screw end* Anbauteile *attaching parts*	Kxxx	Kundenanforderung mit Längenangabe (entsprechend Angaben, Zeichnung oder Konstruktionsvariante *customer demands with length specification (according to specifications, drawing or constructive design)*
		BP	mit Befestigungsplatte BP montiert *mounted with mounting plate BP*
		GA	mit Gelenkauge GA montiert *mounted with rod end GA*
		GK	mit Gabelkopf GK montiert *mounted with fork head GK*
		M	metrischer Gewindezapfen M *metric threaded stem M*
8	Ausdrehsicherung für Version NF, NE *stop collar for version NF, NE*	0	ohne *none*
		AS	mit Ausdrehsicherung *with turn-out safeguard*
9	Spindelabdeckung *screw cover*	0	ohne *none*
		FB	mit Faltenbalg *with bellow*
		SF	mit Spiralfederabdeckung *with spiral spring cover*
10	Wellenende *shaft ends*	0	Standard - beidseitig Seite A und B *shaft ends on both sides, A and B (standard)*
		A	Wellenende auf Seite A *shaft end on side A*
		B	Wellenende auf Seite B *shaft end on side B*
11	Einbaulage *mounting position* siehe Würfel Einbaulagen C-Serie *see section "Mounting positions C-Series"*	1,2, 3,4, 5,6	z.b. 1: Einbaulage senkrecht nach oben *e.g. 1: mounting position up* für weitere Einbaulagen: Siehe Würfel Einbaulagen C-Serie *for more installation position see section "Mounting positions C-Series"*
12	Sonderanforderungen *special requirements*	0	ohne *none*
		1,2,3..	entsprechend Beschreibung oder Zeichnung = 1; bei 2 identischen Produktcodes mit weiteren Sonderanforderungen ist es erforderlich, eine fortlaufende Nr. zu vergeben *according to descriptions or drawings = 1; In case of 2 identical product codes with different special requirements, a consecutive no. has to be assigned*

Kontakt *Contact*

NEFF Gewindetriebe GmbH
Weil im Schönbuch
Karl-Benz-Straße 28
D-71093 Weil im Schönbuch

Telefon: +49 71 57/5 38 90-0
Telefax: +49 71 57/5 38 90-25
info@neff-gt.de

NEFF Gewindetriebe GmbH
Österreich
Gewerbestraße 6
A-4882 Oberwang (OÖ)

Telefon: +43 664 5370045
m.kirchmaier@neff-gt.at

NEFF Gewindetriebe GmbH
Schweiz
Schwendetalstrasse 46
CH-9057 Weissbad Schwende

Telefon: +41 77 925 71 38
m.pfuderer@neff-gt.de